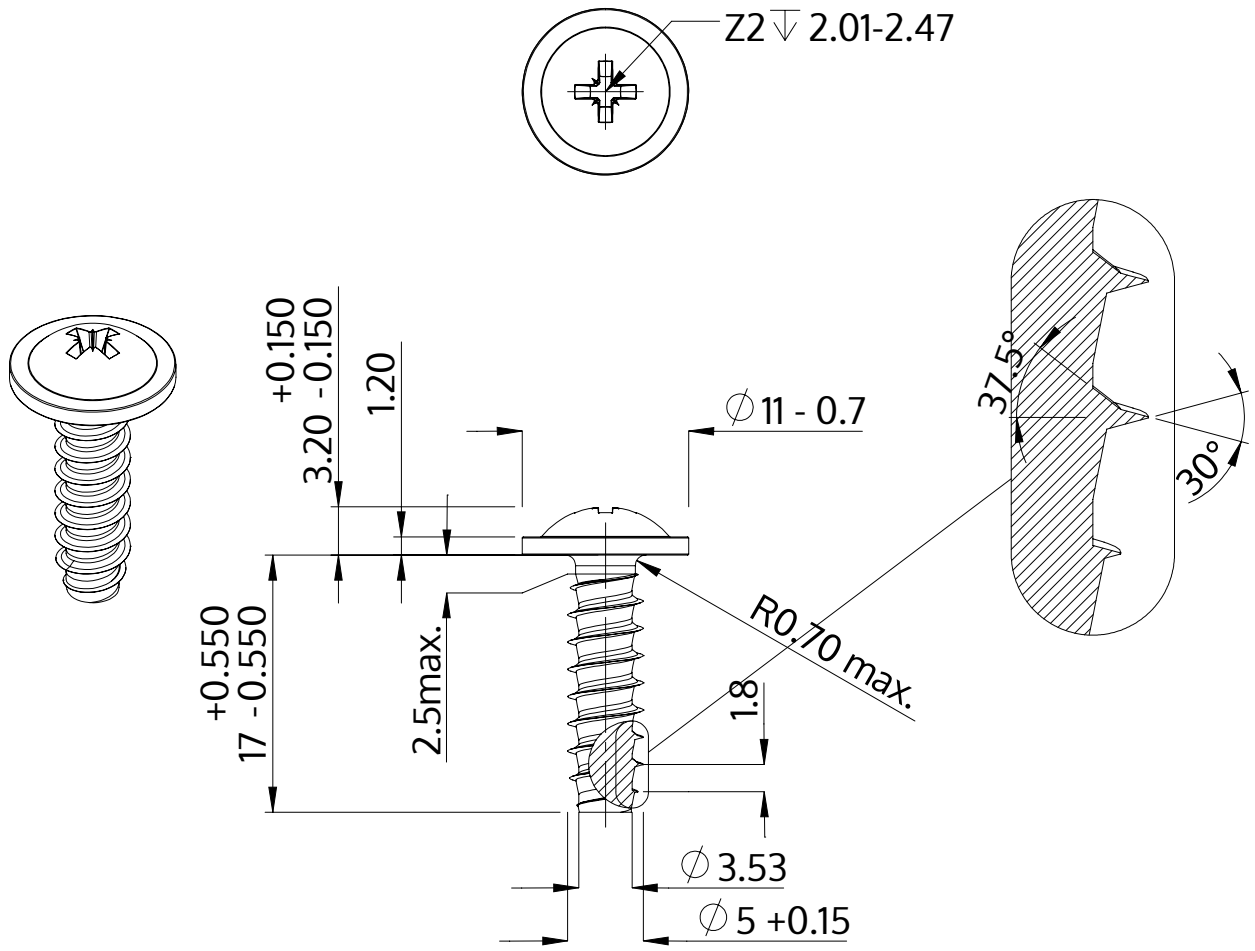

Açıklaması	STP21 5.0x17.0 - Z2
Malzeme	Çelik, sertleştirilmiş
Kaplama	galvanizli 5-7 µm, temperliö mavi / şeffaf pasifleştirilmiştir
Ağırlık	2.797 kg / 1000 Adet

SCREWERK	**STP210500170S**	
Metrik çizim A4	Ölçeklendirme None:1	2024-04