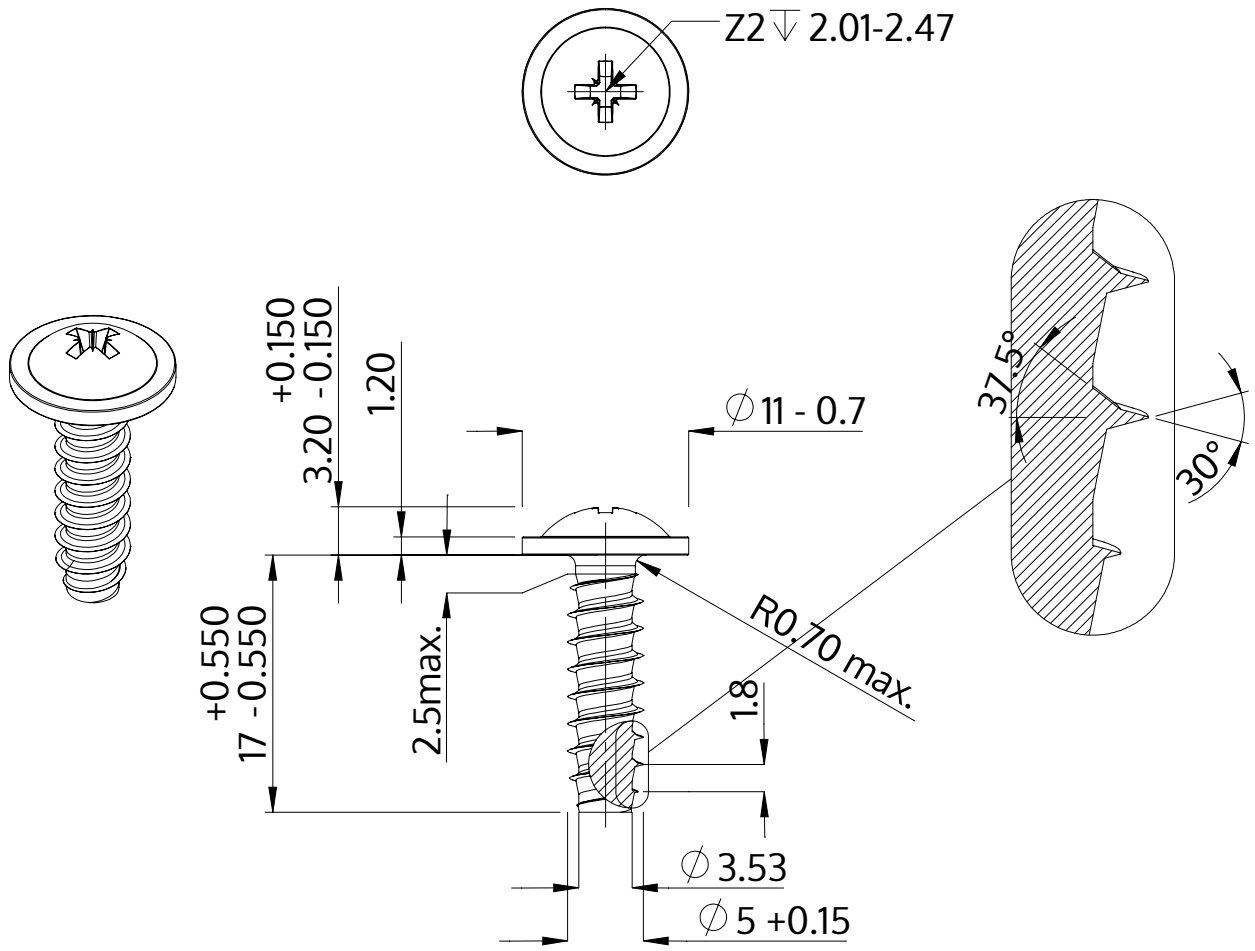

Описание	STP21 5.0x17.0 - Z2
Материал	неръждаема стомана A2
Повърхност	гланциран, полиран, пасиваран
Тегло	2.797 kg / 1000 Бройка

SCREWERK	**STP210500170E**	
Метричен дизайн A4	Мащаб None:1	2024-04