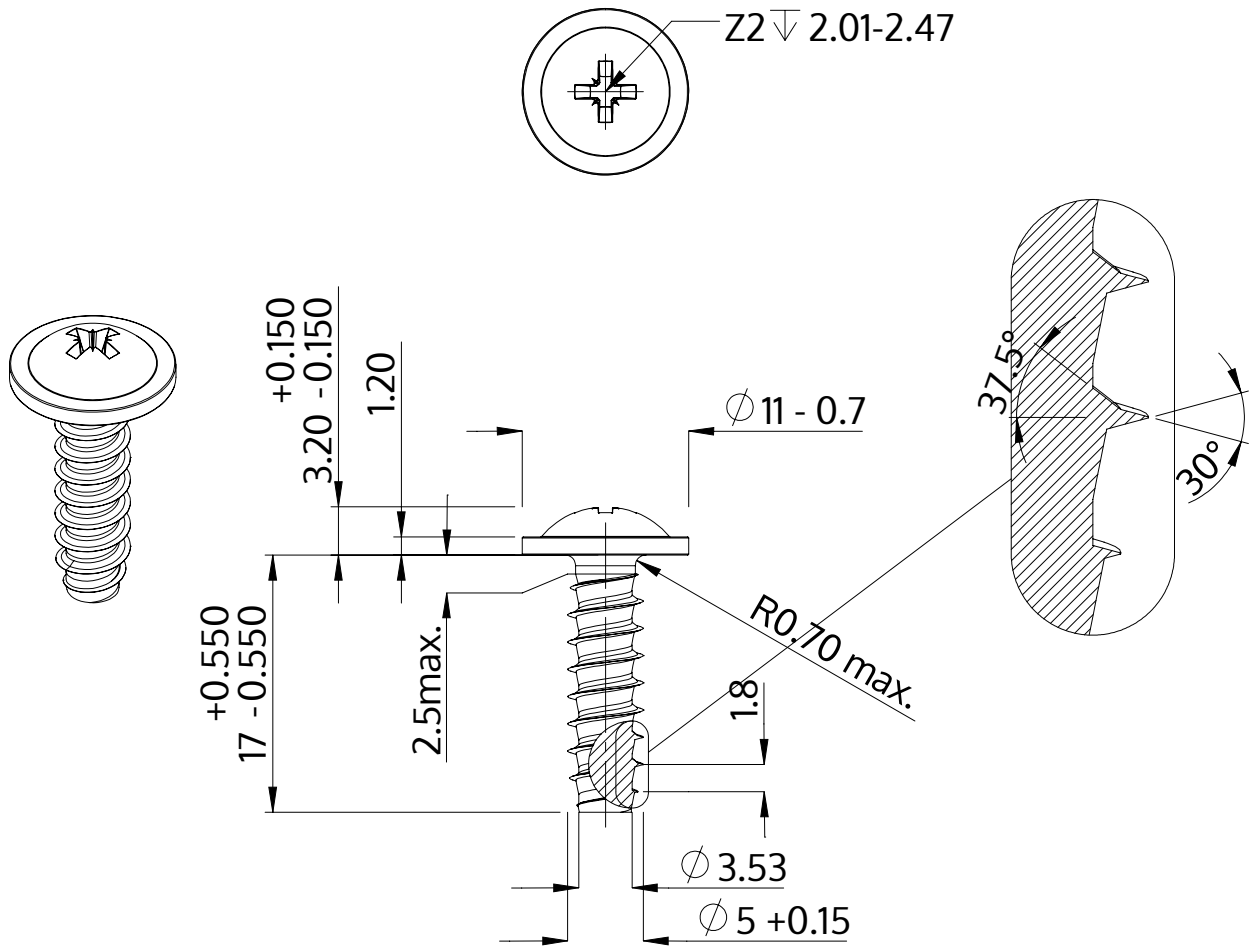

Descriere	STP21 5.0x17.0 - Z2
Material	oţel inoxidabil A4
Exterior	neacoperit, murat și pasivat
Greutate	2.797 kg / 1000 unități

SCREWERK	**STP210500170C**	
Desen metric A4	Scalarea None:1	2024-04