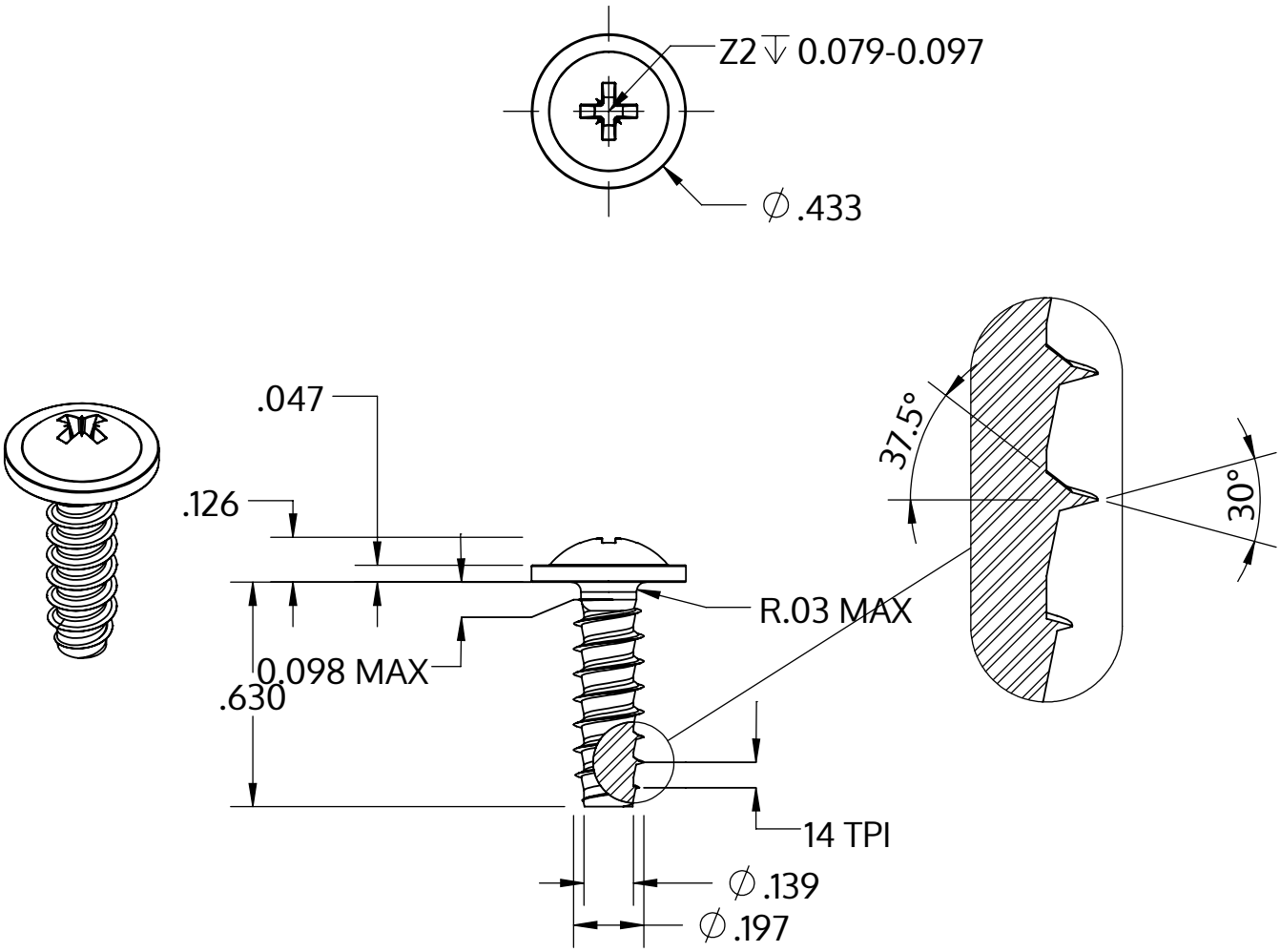

Metric size	M5 x 1.8 mm
US size (converted)	#11-14
	Tolerances [inch]
Length	+/- 0.021
Head diameter	+0 / -0.027
Head height	+/- 0.005
Thread diameter	+0.005 / -0

Описание	STP21 5.0x16.0 - Z2
Материал	сталь, упрочненная
Поверхность	Оцинковка 5-7µm, термообработка,синий / прозрачный пассивация
Вес	2.702 kg / 1000 Штука

SCREWERK	**STP210500160S**	
_Zoll Zeichnung Größe A	Шкала 2:1	2024-10