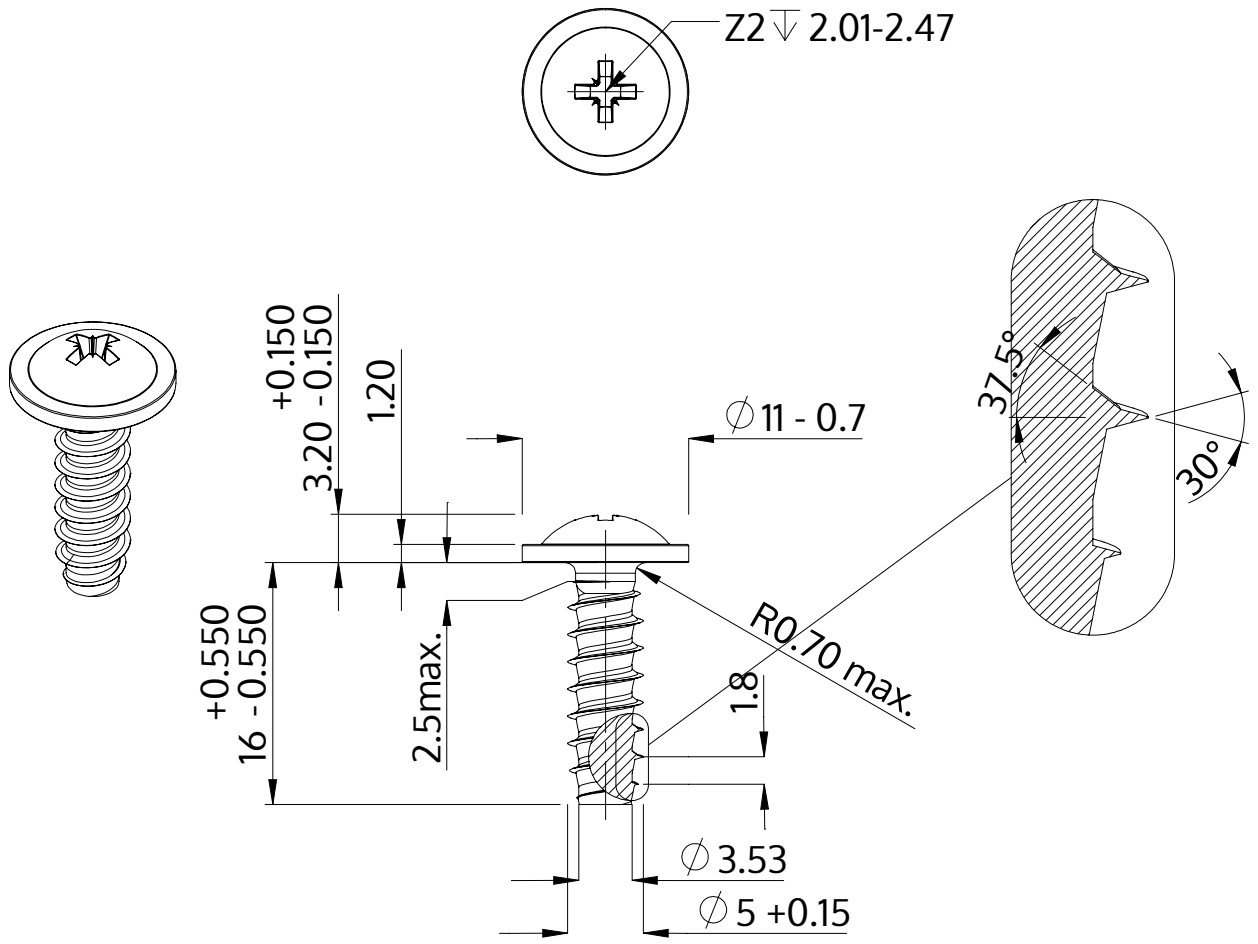


| | |
|---|---|
| Описание | STP21 5.0x16.0 - Z2 |
| Материал | Нержавеющая сталь A2 |
| Поверхность | Светлый отжиг и пассивация |
| Вес | 2.702 kg / 1000 Штука |

| | | |
|---|---|---|
| SCREWERK | **STP210500160E** | |
| Метрический чертеж A4 | Шкала 2:1 | 2024-10 |