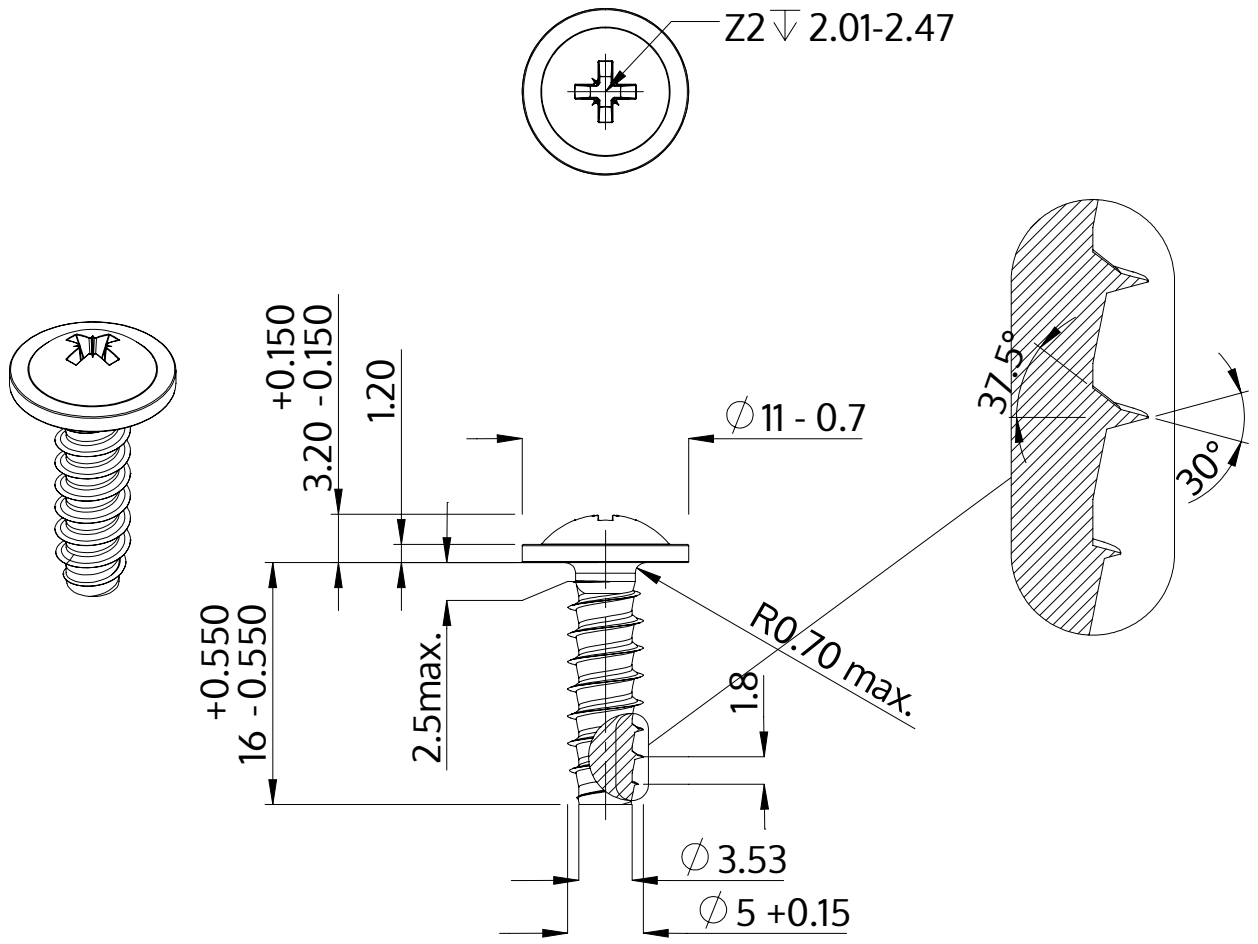

Açıklaması	STP21 5.0x16.0 - Z2
Malzeme	Paslanmaz Çelik A4
Kaplama	Parlak, cilalanmış ve pasifleştirilmiştir
Ağırlık	2.702 kg / 1000 Adet

SCREWERK	**STP210500160C**	
Metrik çizim A4	Ölçeklendirme 2:1	2024-10