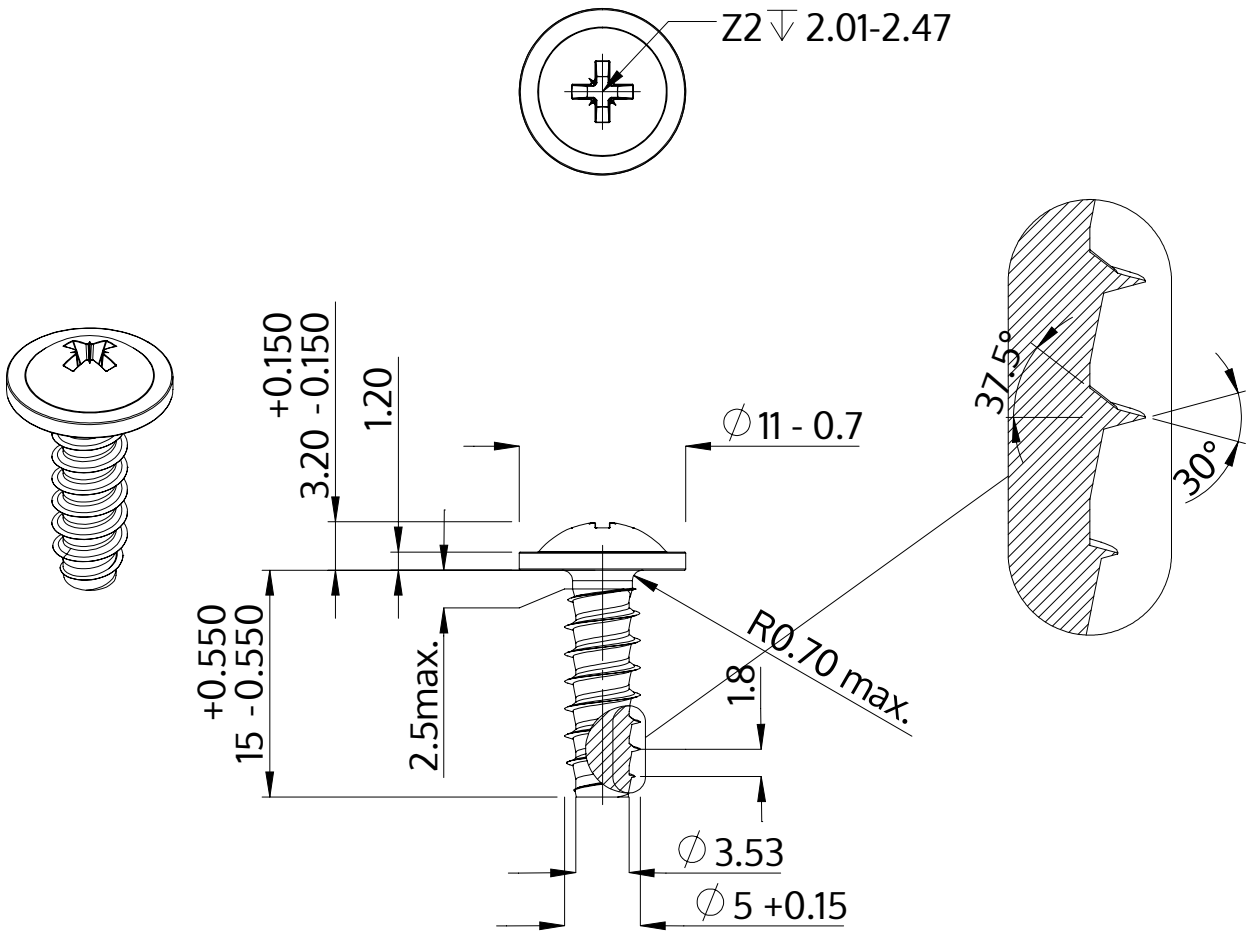


| | |
|---|---|
| Descripción | STP21 5.0x15.0 - Z2 |
| Material | Acero, endurecido |
| Superficie | Zinc-Niquelado, pasivado negro/ sin Cr-VI, recocido, sellado |
| Peso | 2.607 kg / 1000 Piezas |

| | | |
|---|---|---|
| SCREWERK | **STP210500150B** | |
| Diseño métrico | Escalada None:1 | 2024-04 |