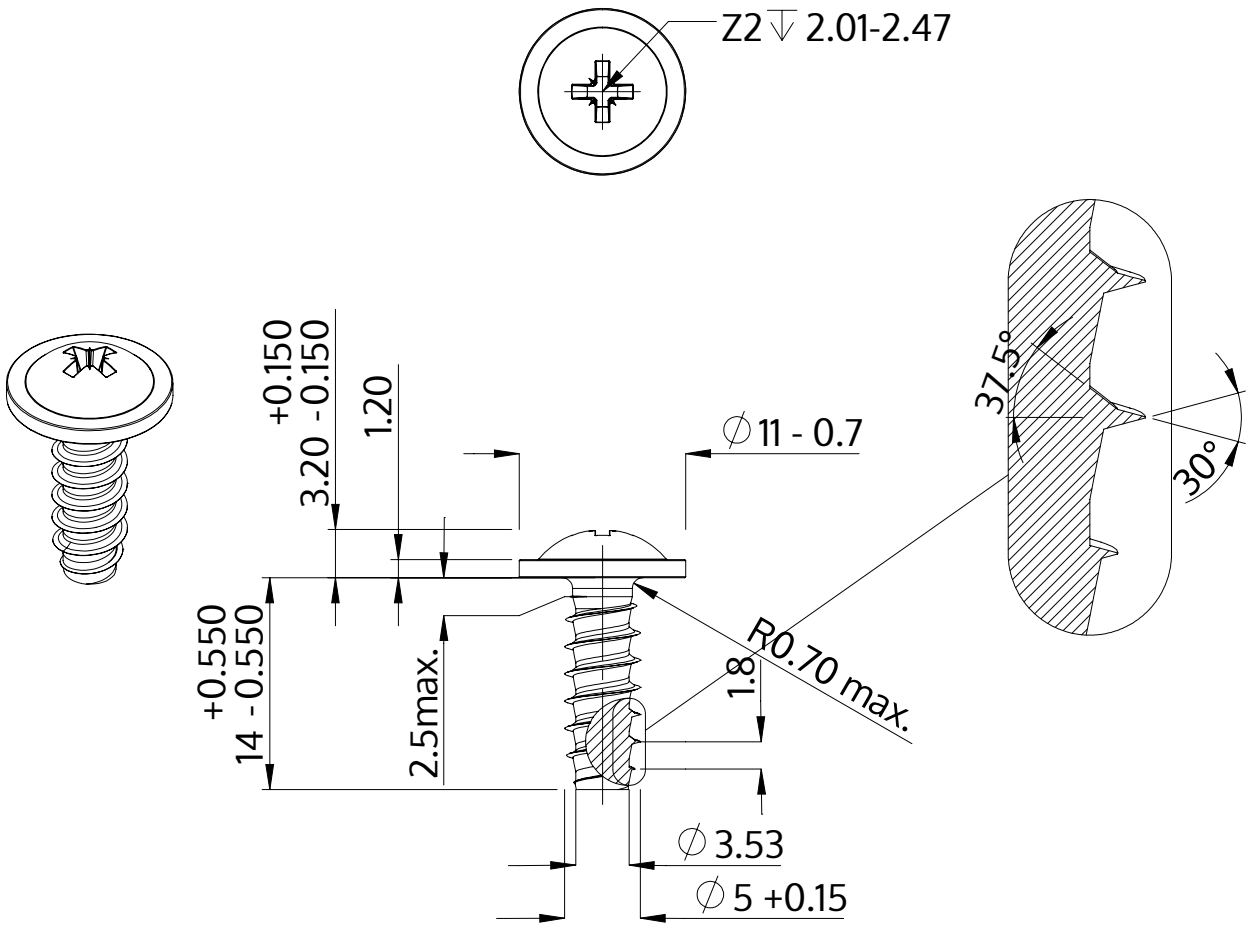

Descripción	STP21 5.0x14.0 - Z2
Material	Acero Inoxidable A2
Superficie	Laminado brillante, barnizado y pasivado
Peso	2.513 kg / 1000 Piezas

SCREWERK	**STP210500140E**	
Diseño métrico	Escalada 2:1	2024-10