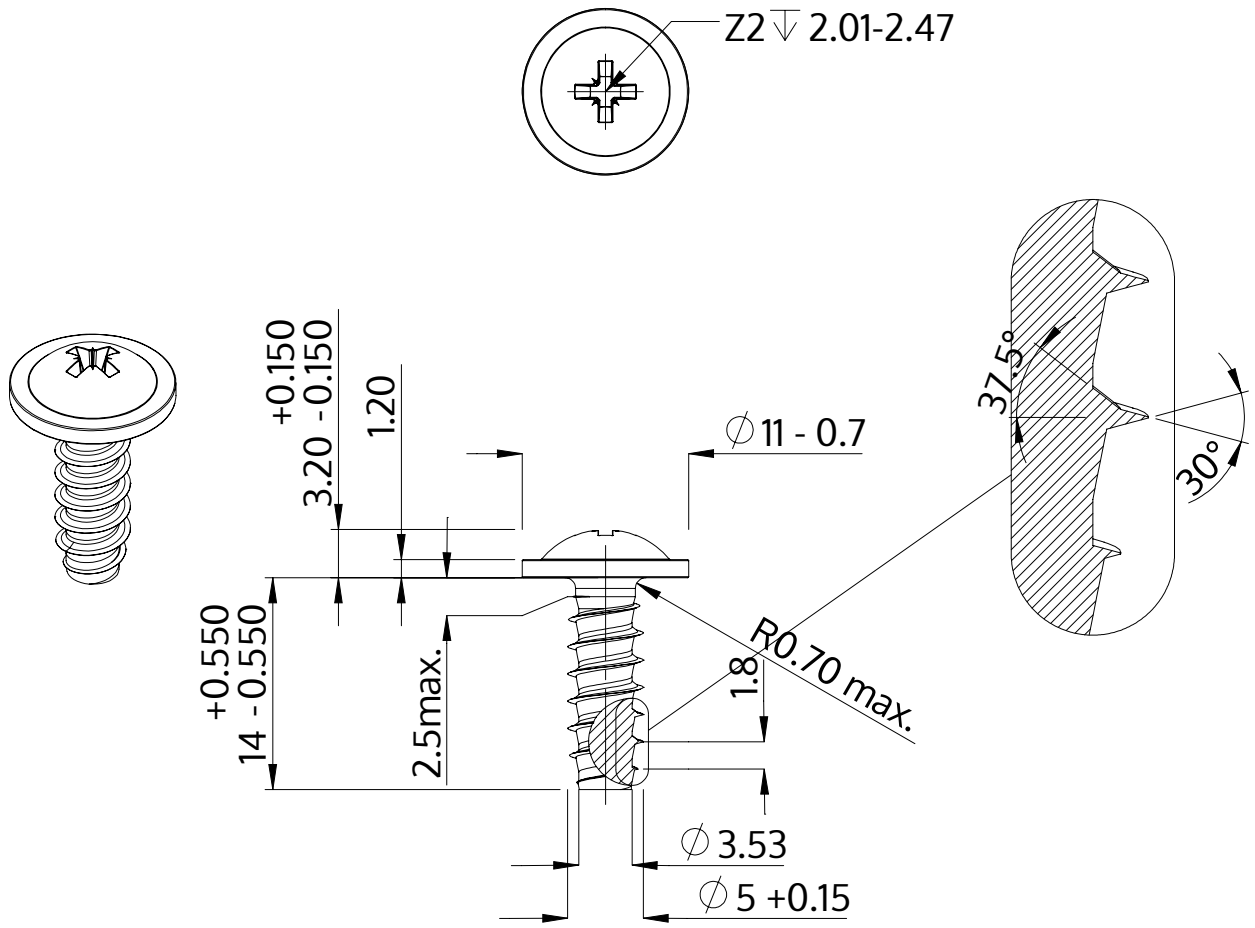

Beskrivning	STP21 5.0x14.0 - Z2
Material	rostfritt stål A4
Yta	blank och passiviserad
Vikt	2.513 kg / 1000 styck

SCREWERK	**STP210500140C**	
Metrisk skiss A4	Skala 2:1	2024-10