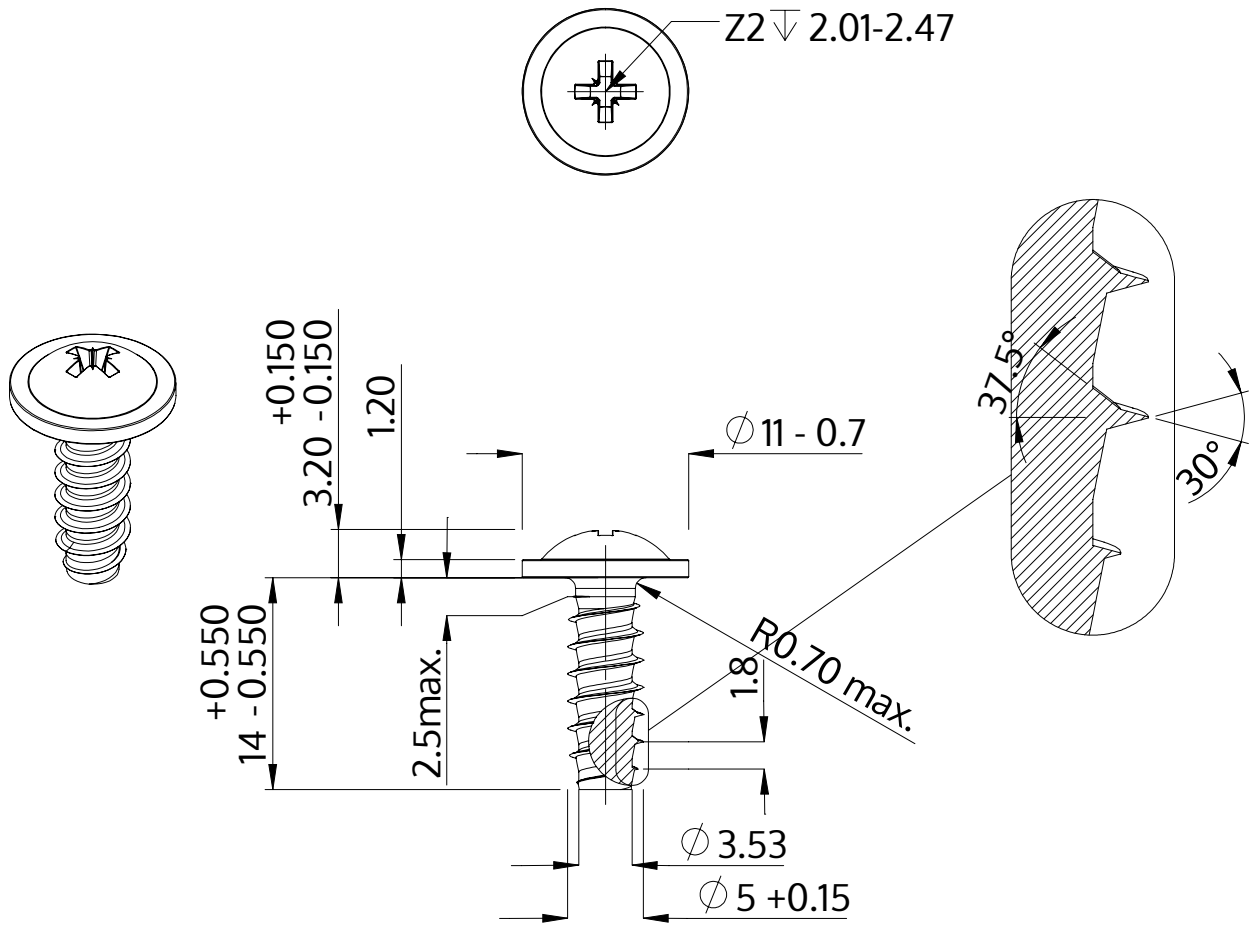

Beschrijving	STP21 5.0x14.0 - Z2
Materiaal	roestvrij staal A4
Oppervlak	blank, geetst en gepassieveerd
Gewicht	2.513 kg / 1000 stuk

SCREWERK	**STP210500140C**	
Metrische tekening A4	Schaal 2:1	2024-10