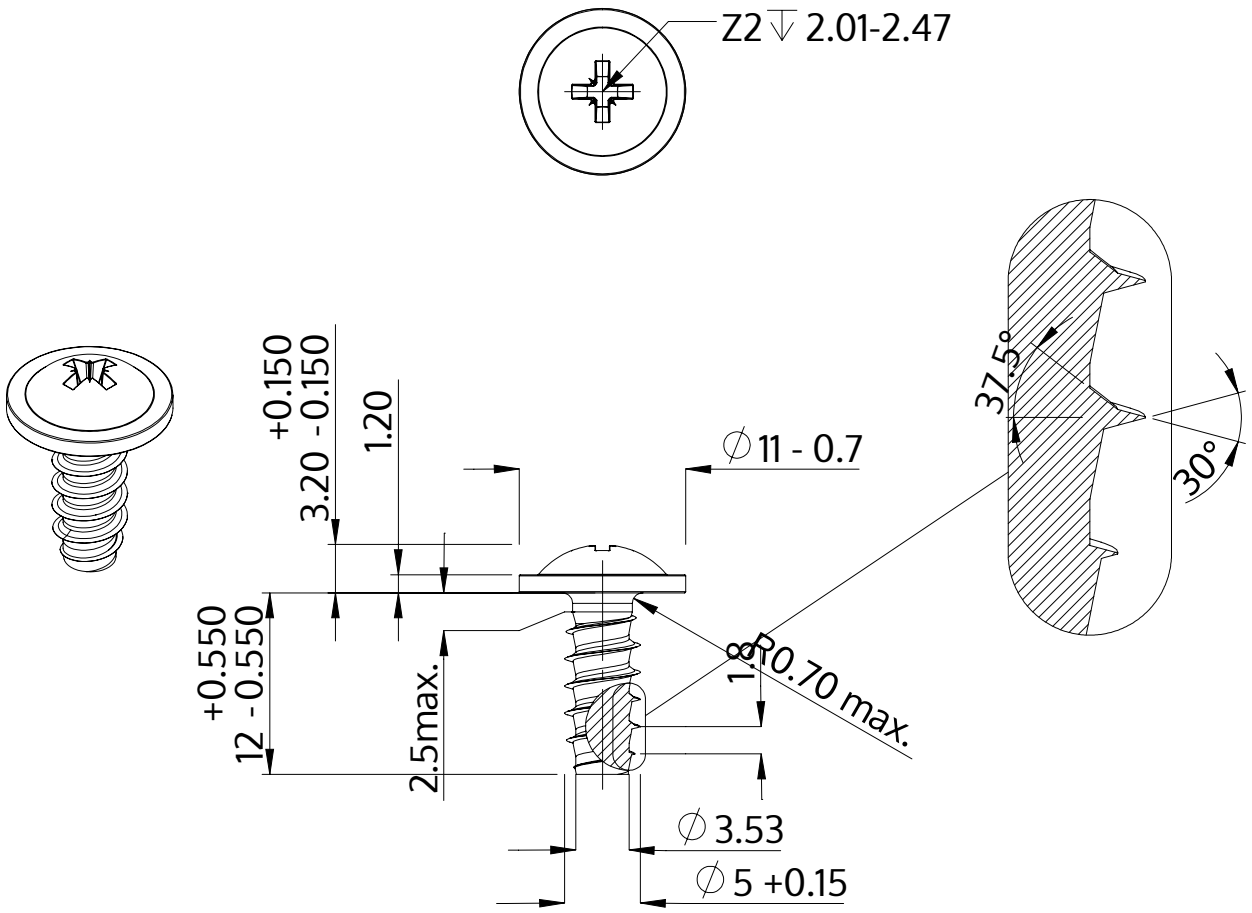

Descrizione	STP21 5.0x12.0 - Z2
Materiale	acciaio inossidabile A2
Superficie	bianco-decapato e passivato
Peso	2.324 kg / 1000 pezzi

SCREWERK	**STP210500120E**	
Disegno metrico A4	Scala 2:1	2024-10