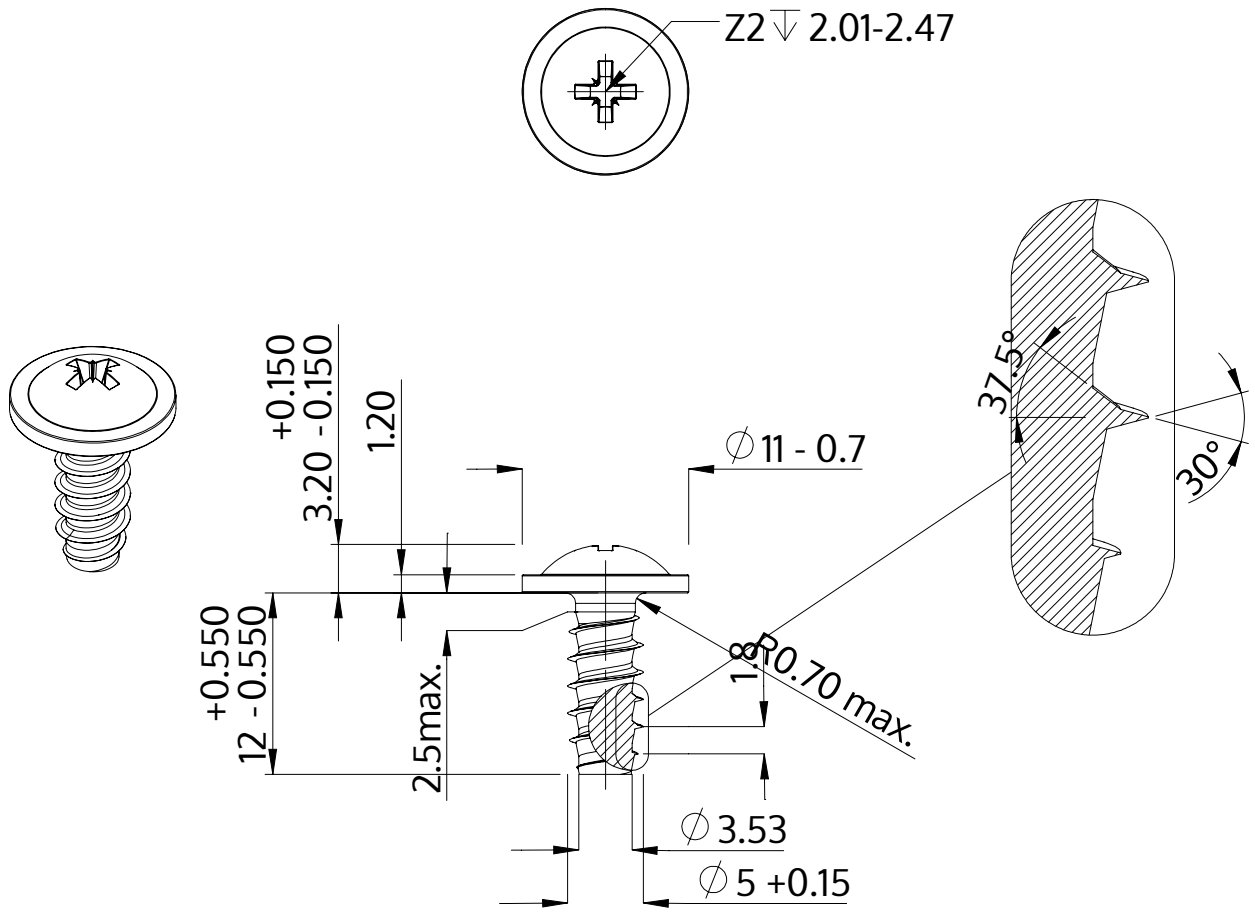

Описание	STP21 5.0x12.0 - Z2
Материал	сталь, упрочненная
Поверхность	ZnNi, черная пассивировка+отжиг+масло
Вес	2.324 kg / 1000 Штука

SCREWERK	**STP210500120B**	
Метрический чертеж A4	Шкала 2:1	2024-10