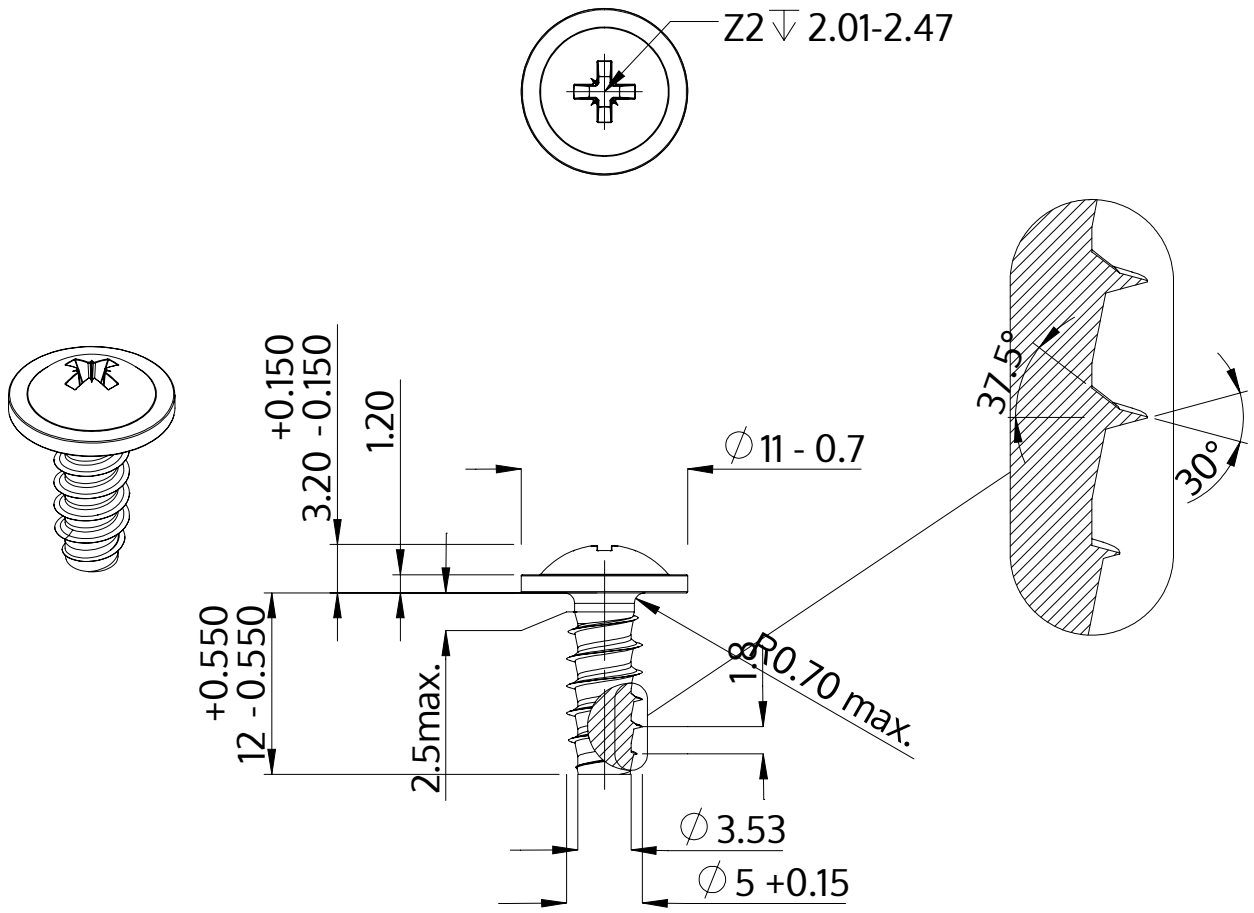

Descrição	STP21 5.0x12.0 - Z2
Material	aço, endurecido
Superfície	Zincado Niquelado Galvanizado, Passivado negro
Peso	2.324 kg / 1000 peças

SCREWERK	**STP210500120B**	
Desenho Métrico A4	Escala 2:1	2024-10