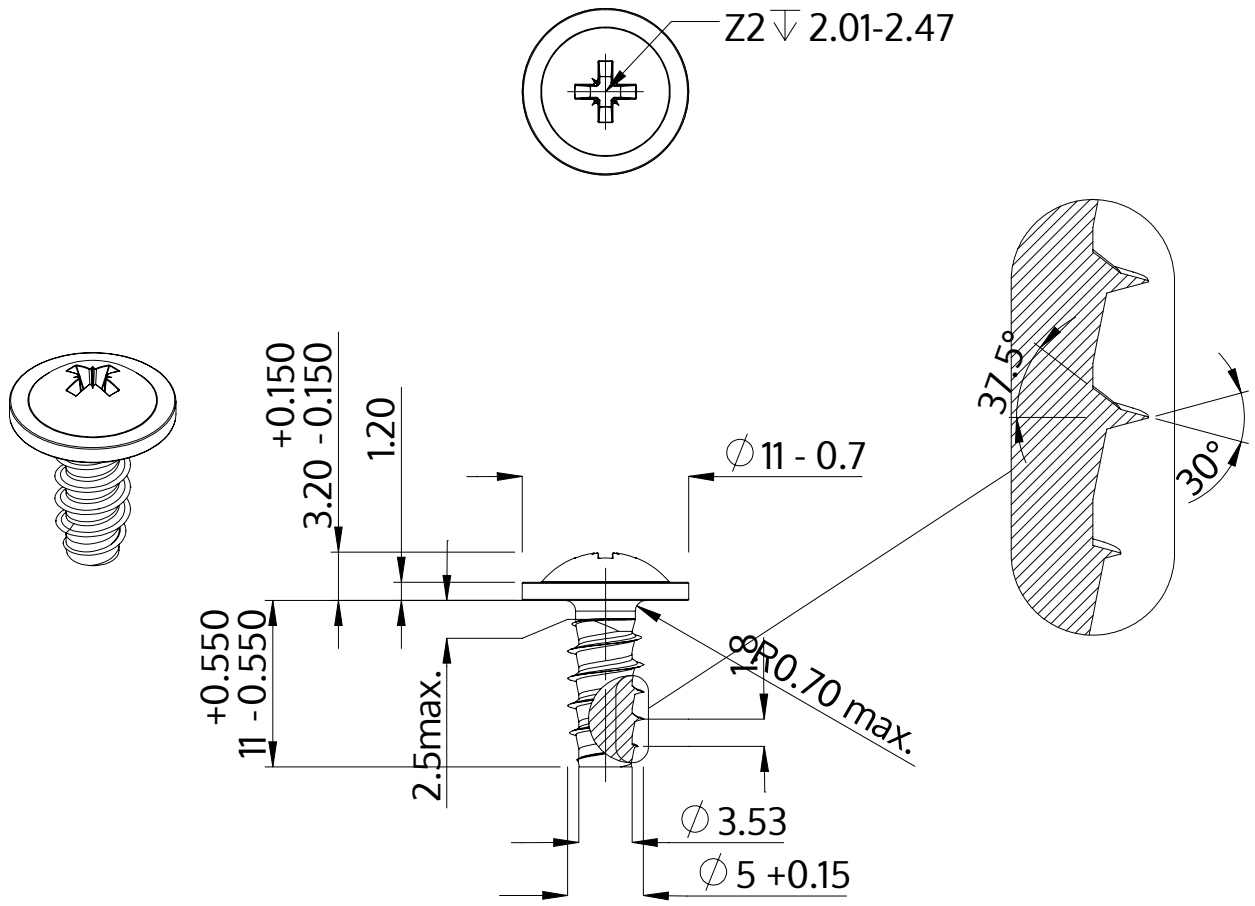

Descrição	STP21 5.0x11.0 - Z2
Material	inox A4
Superfície	Decapado e passivado
Peso	2.229 kg / 1000 peças

SCREWERK	**STP210500110C**	
Desenho Métrico A4	Escala 2:1	2024-10