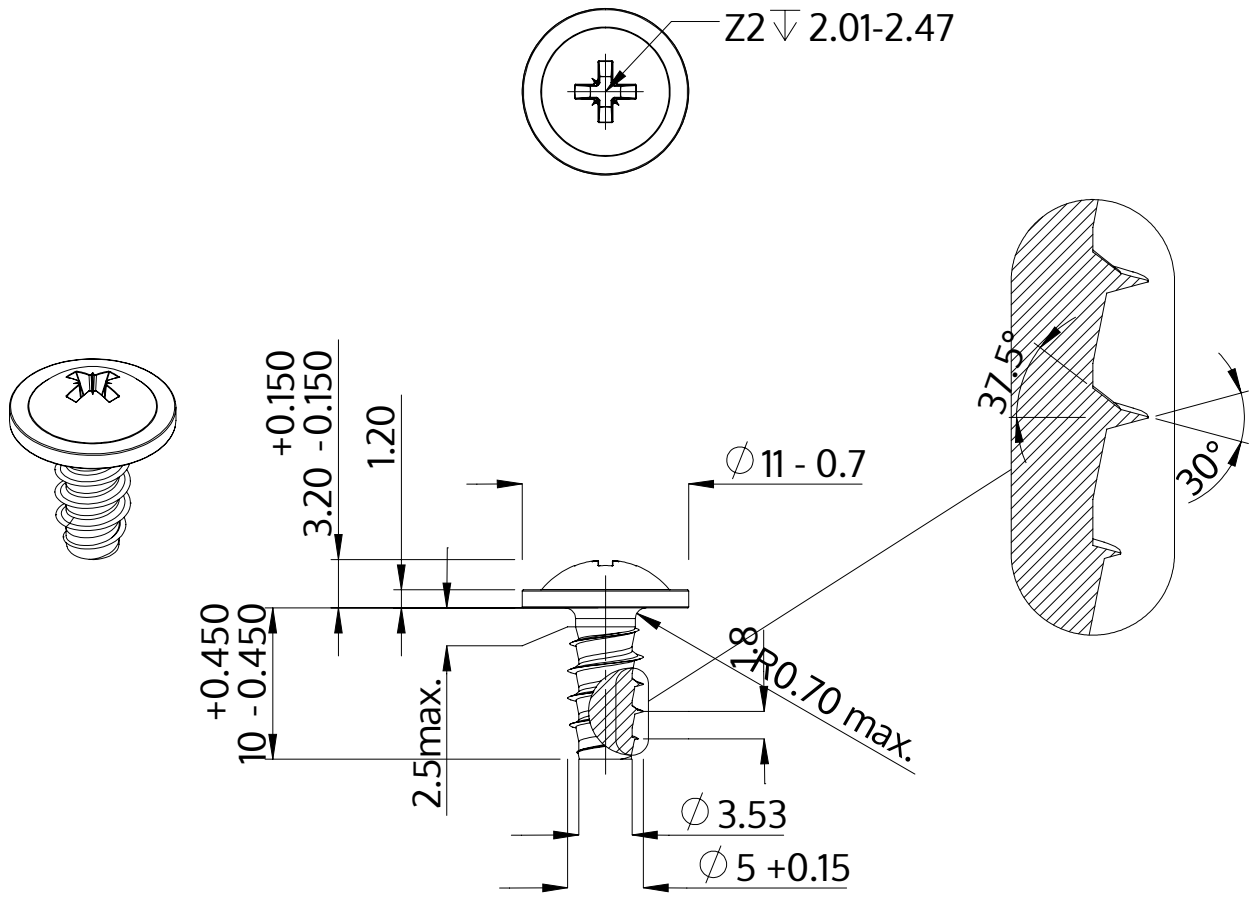

Popis	STP21 5.0x10.0 - Z2
Materiál	Nerezová ocel A2
Povrch	holá, mořená a pásová ocel
Hmotnost	2.134 kg / 1000 Kus

SCREWERK	**STP210500100E**	
Metric výkres A4	Měřítko 2:1	2024-10