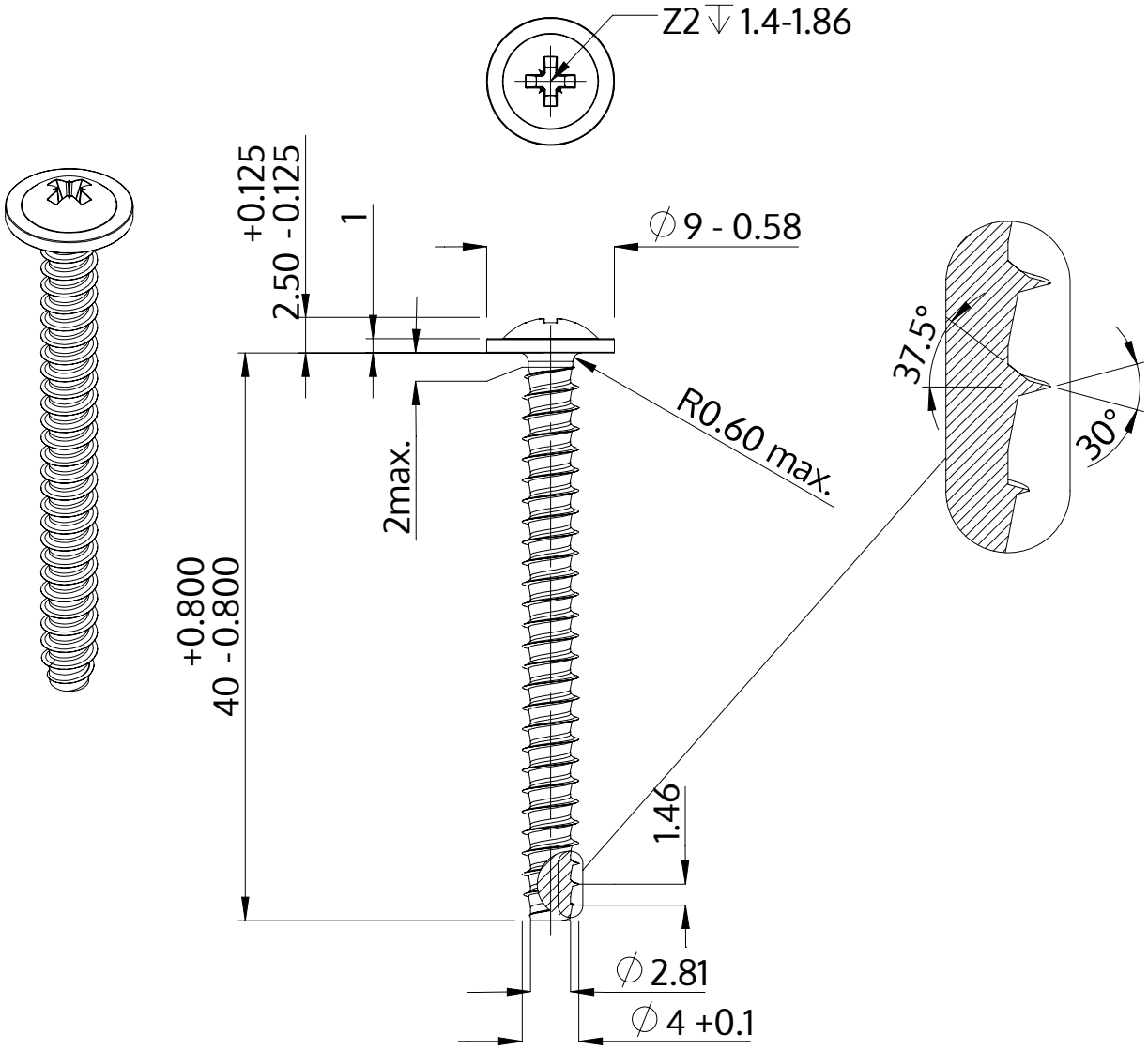

Beskrivelse	STP21 4.0x40.0 - Z2
Materiale	Stål, forædlet
Overflade	galvaniseret 5-7 µm, tempret, blå / transparent passiveret
Vægt	3.129 kg / 1000 stykke

SCREWERK	**STP210400400S**	
Metrisk tegning A4	Skalering 2:1	2024-10