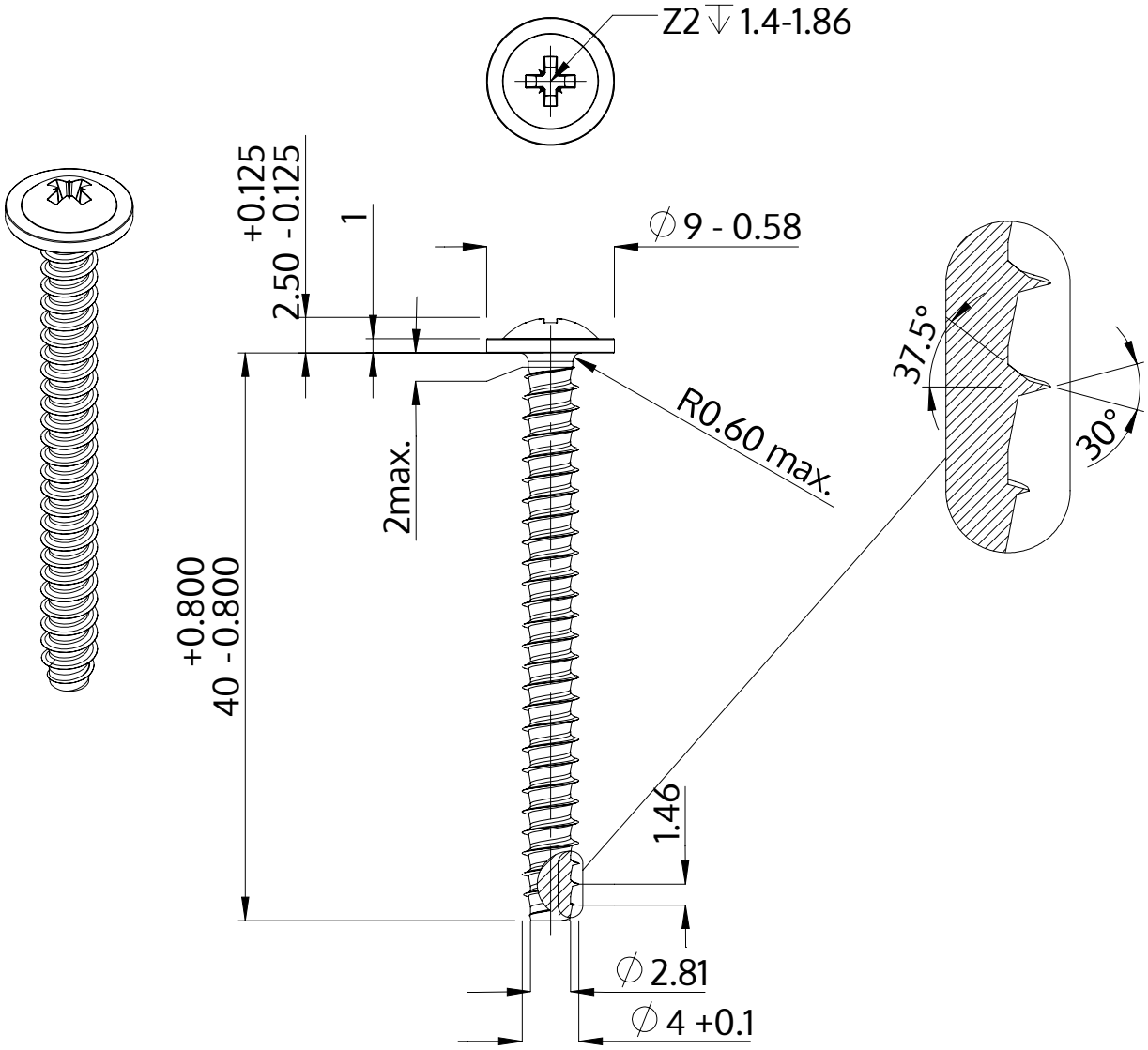

Descrizione	STP21 4.0x40.0 - Z2
Materiale	acciaio inossidabile A2
Superficie	bianco-decapato e passivato
Peso	3.129 kg / 1000 pezzi

SCREWERK	**STP210400400E**	
Disegno metrico A4	Scala 2:1	2024-10