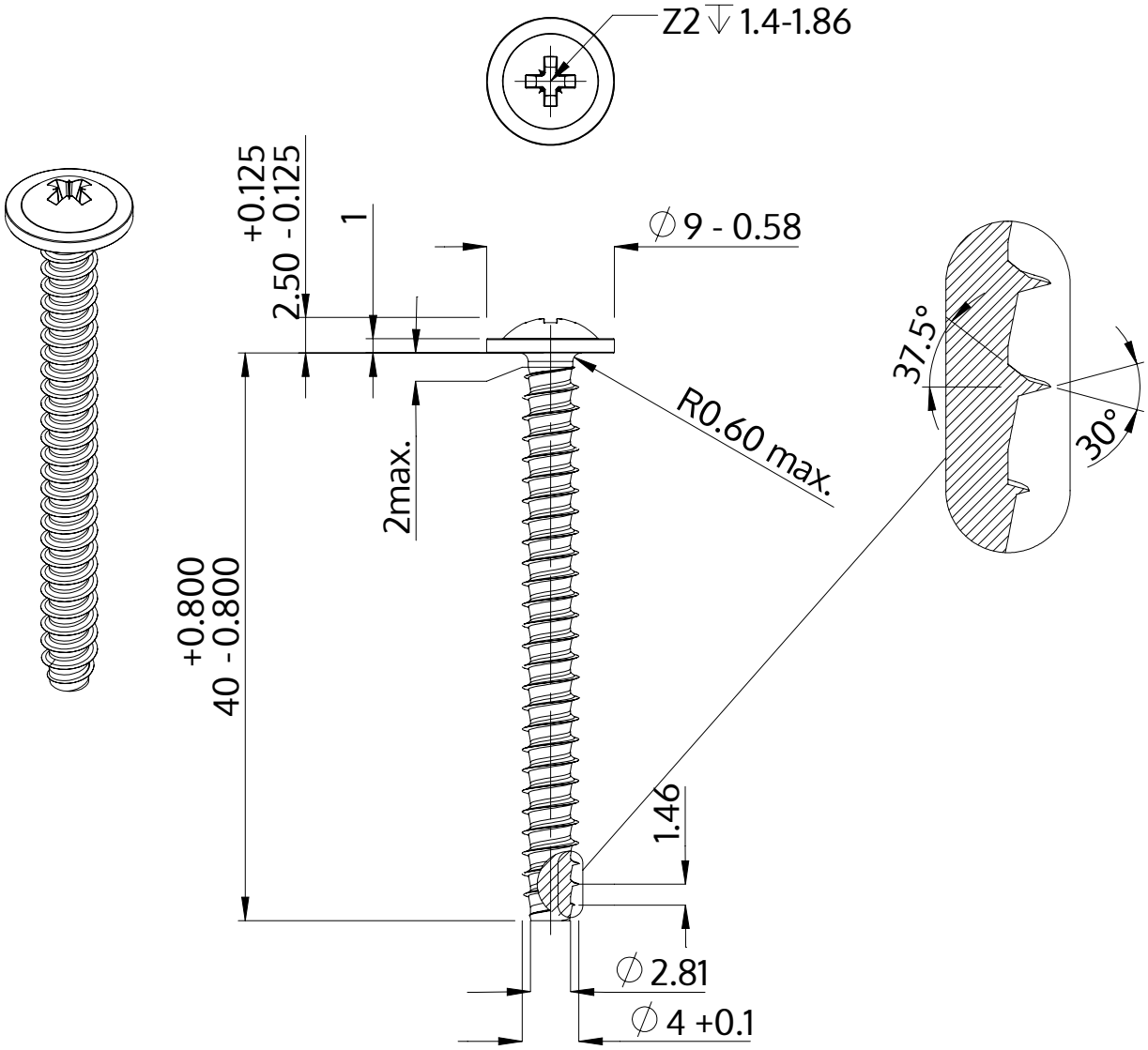

Description	STP21 4.0x40.0 - Z2
Matière	acier inoxydable A2
Surface	brillant décapé et passivé
Poids	3.129 kg / 1000 Unité

SCREWERK	**STP210400400E**	
Dessin métrique A4	Redimensionner 2:1	2024-10