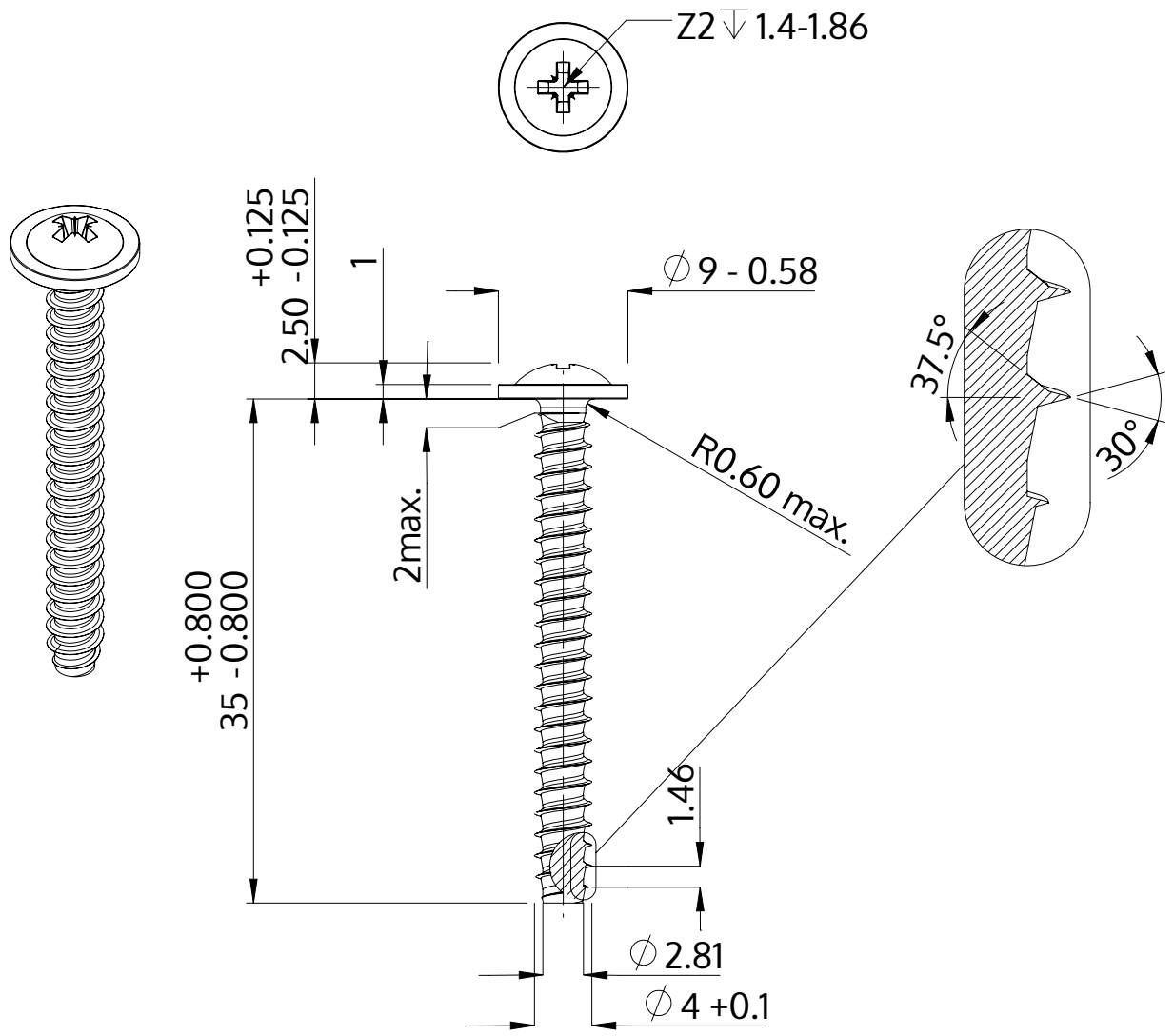

Açıklaması	STP21 4.0x35.0 - Z2
Malzeme	Paslanmaz Çelik A2
Kaplama	Parlak, cilalanmış ve pasifleştirilmiştir
Ağırlık	2.741 kg / 1000 Adet

SCREWERK	**STP210400350E**	
Metrik çizim A4	Ölçeklendirme None:1	2024-04