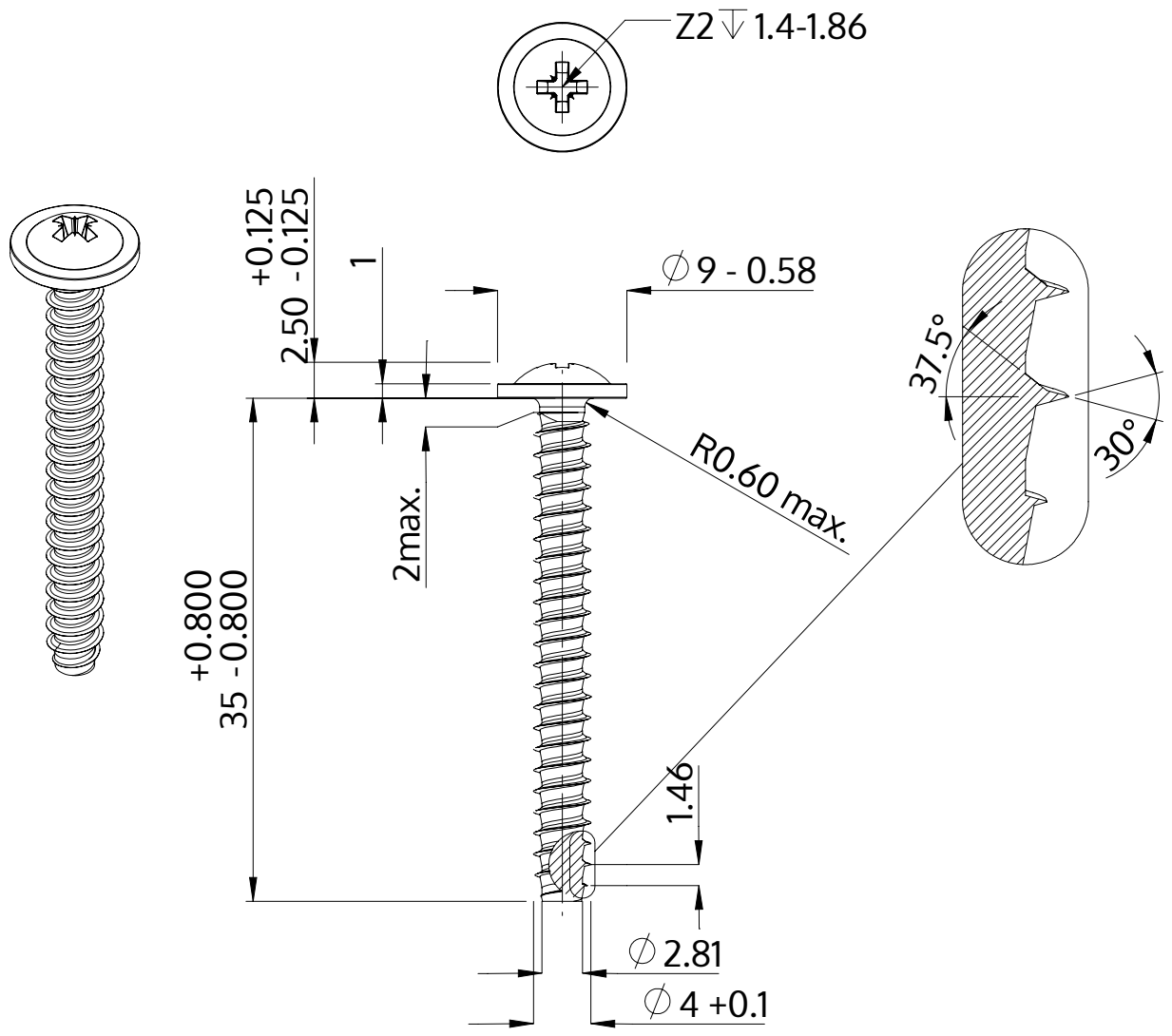

Descrizione	STP21 4.0x35.0 - Z2
Materiale	acciaio inossidabile A2
Superficie	bianco-decapato e passivato
Peso	2.741 kg / 1000 pezzi

SCREWERK	**STP210400350E**	
Disegno metrico A4	Scala None:1	2024-04