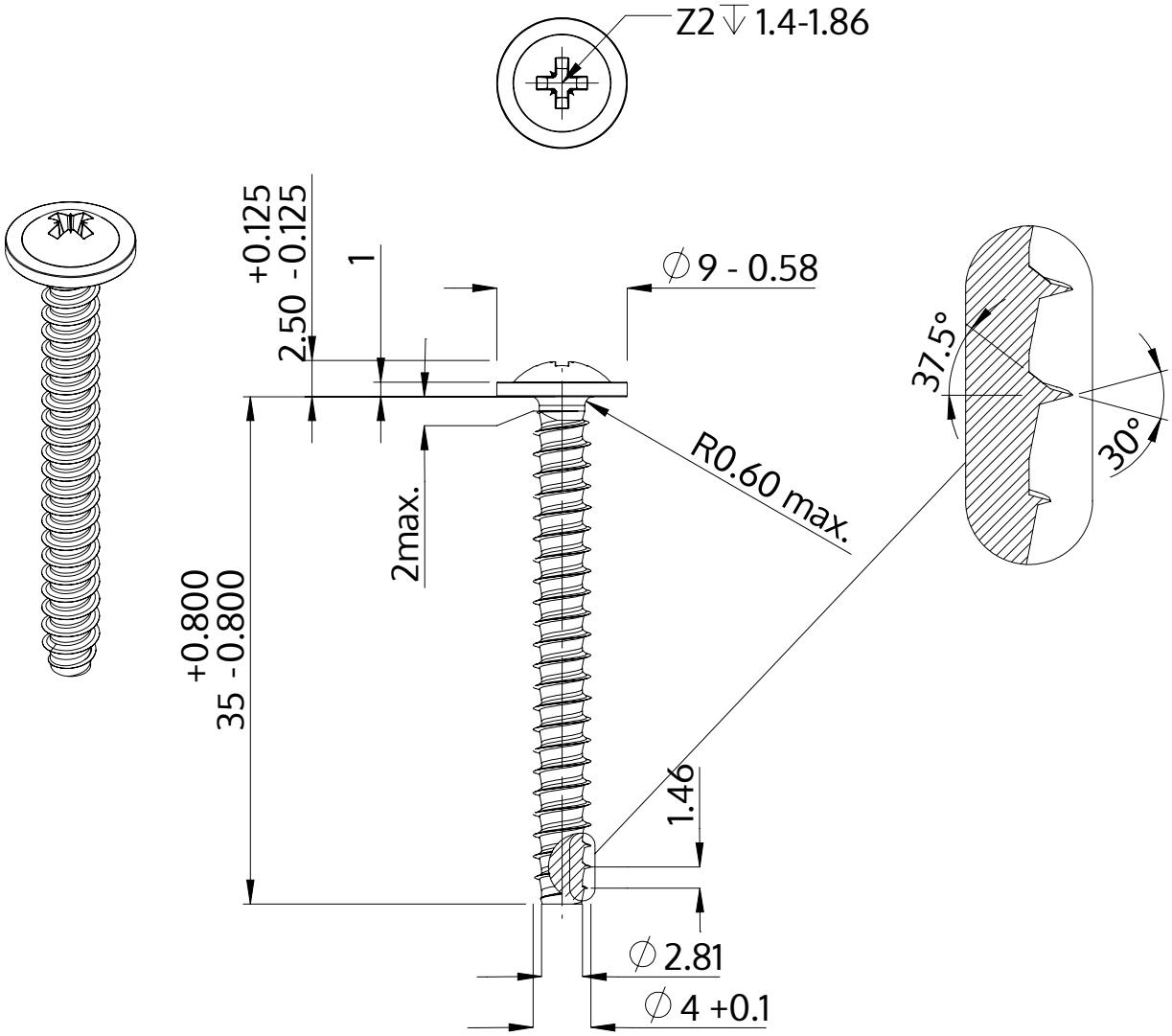

Descripción	STP21 4.0x35.0 - Z2
Material	Acero Inoxidable A2
Superficie	Laminado brillante, barnizado y pasivado
Peso	2.741 kg / 1000 Piezas

SCREWERK	**STP210400350E**	
Diseño métrico	Escalada None:1	2024-04