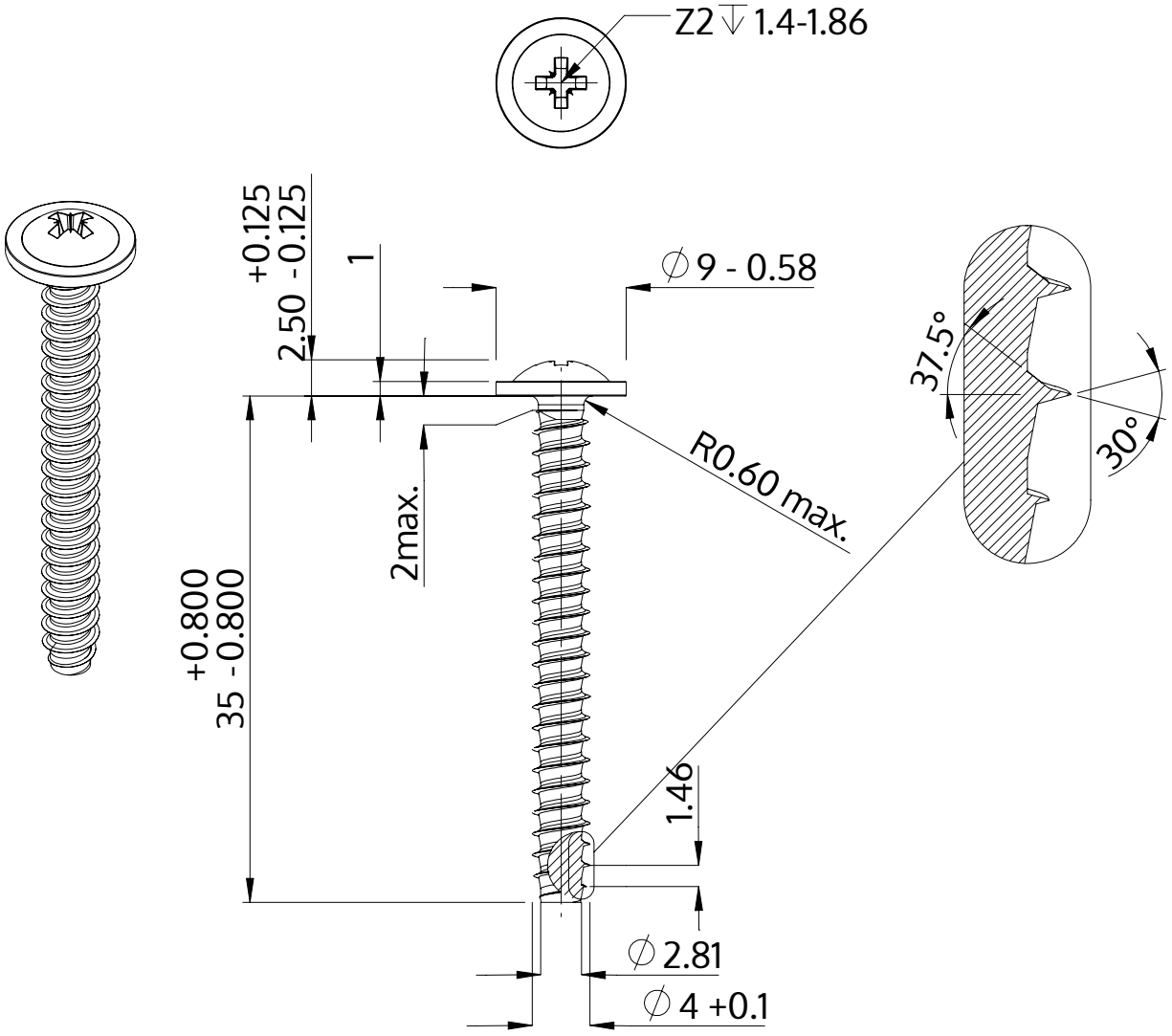

Popis	STP21 4.0x35.0 - Z2
Materiál	Nerezová ocel A4
Povrch	holá, mořená a pásová ocel
Hmotnost	2.827 kg / 1000 Kus

SCREWERK	**STP210400350C**	
Metric výkres A4	Měřítko 2:1	2024-10