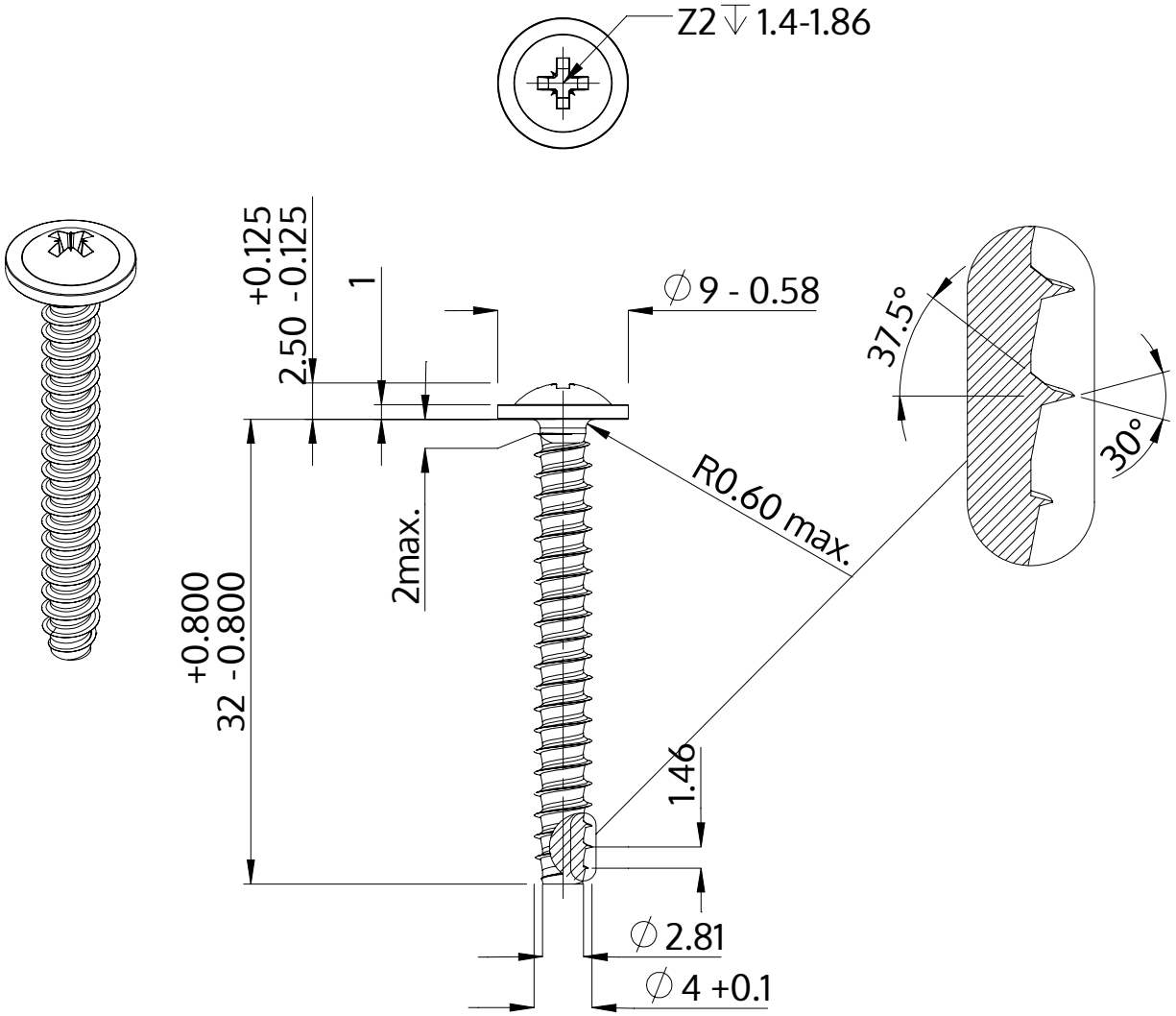

Popis	STP21 4.0x32.0 - Z2
Materiál	Temperovaná ocel
Povrch	Pozinkovaná 5-7 µm, temperovaná, modrá, pasivovaná průhledně
Hmotnost	2.645 kg / 1000 Kus

SCREWERK	**STP210400320S**	
Metric výkres A4	Měřítko 2:1	2024-10