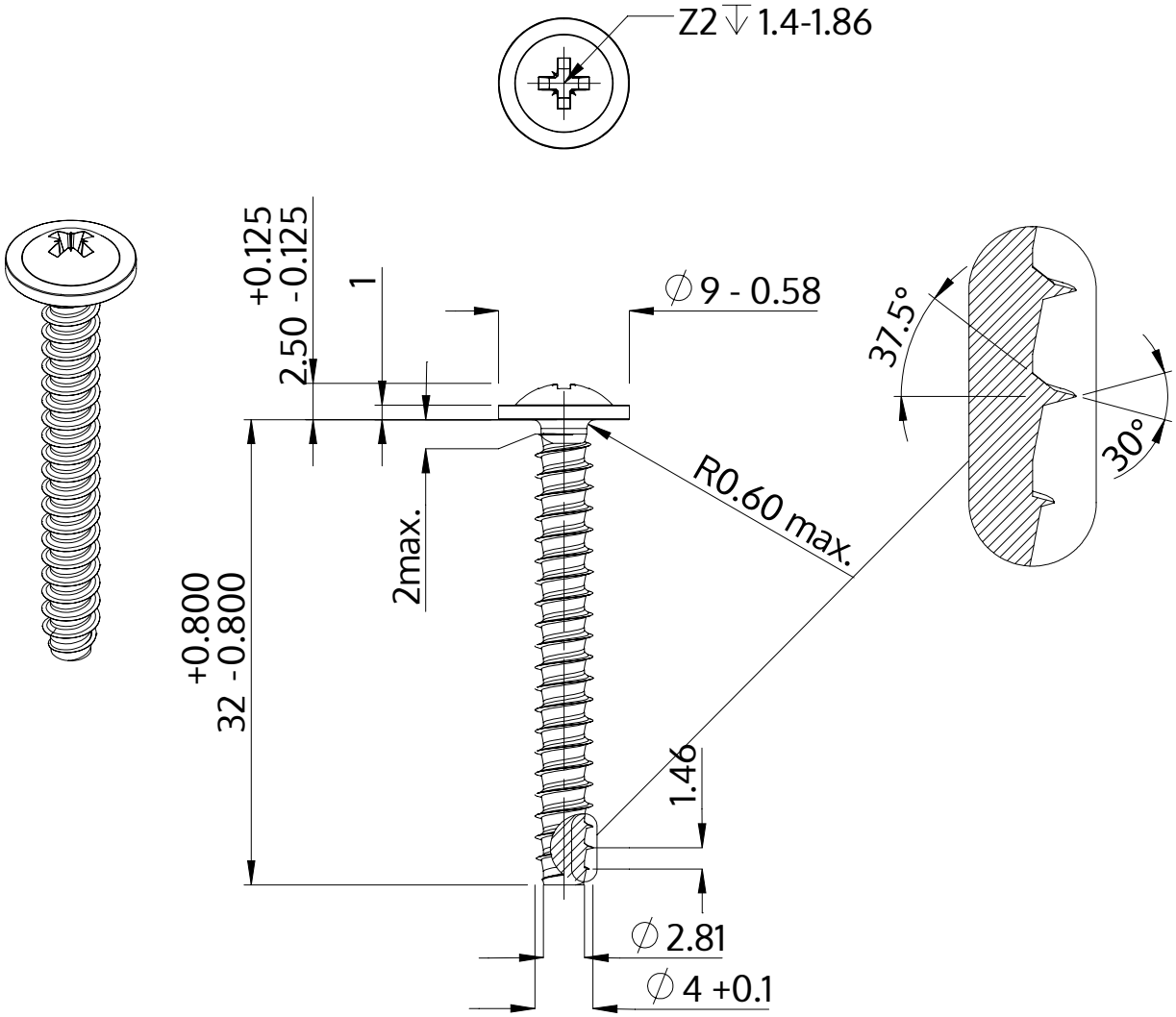

Opis	STP21 4.0x32.0 - Z2
Materiał	Stal szlachetna A2
Powierzchnia	Prosta, bejcowana i pasywowana
Waga	2.645 kg / 1000 sztuk

SCREWERK	**STP210400320E**	
Rysunek metryczny A4	Skala 2:1	2024-10