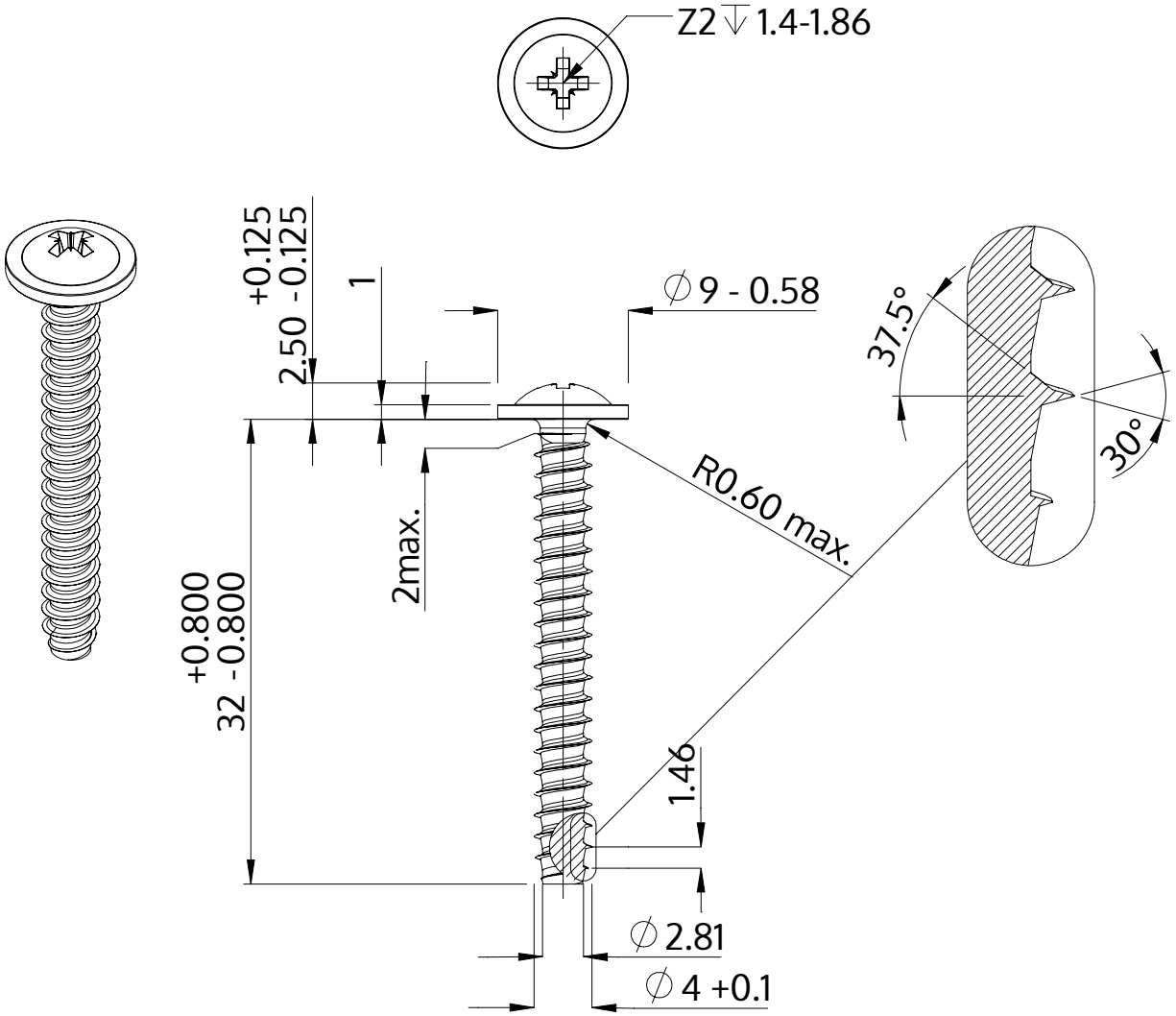

Descriere	STP21 4.0x32.0 - Z2
Material	oțel, călit
Exterior	zincat, Nichelat, pasivat negru / nu conține Cr-VI, recopt, ermetizat
Greutate	2.645 kg / 1000 unități

SCREWERK	**STP210400320B**	
Desen metric A4	Scalarea 2:1	2024-10