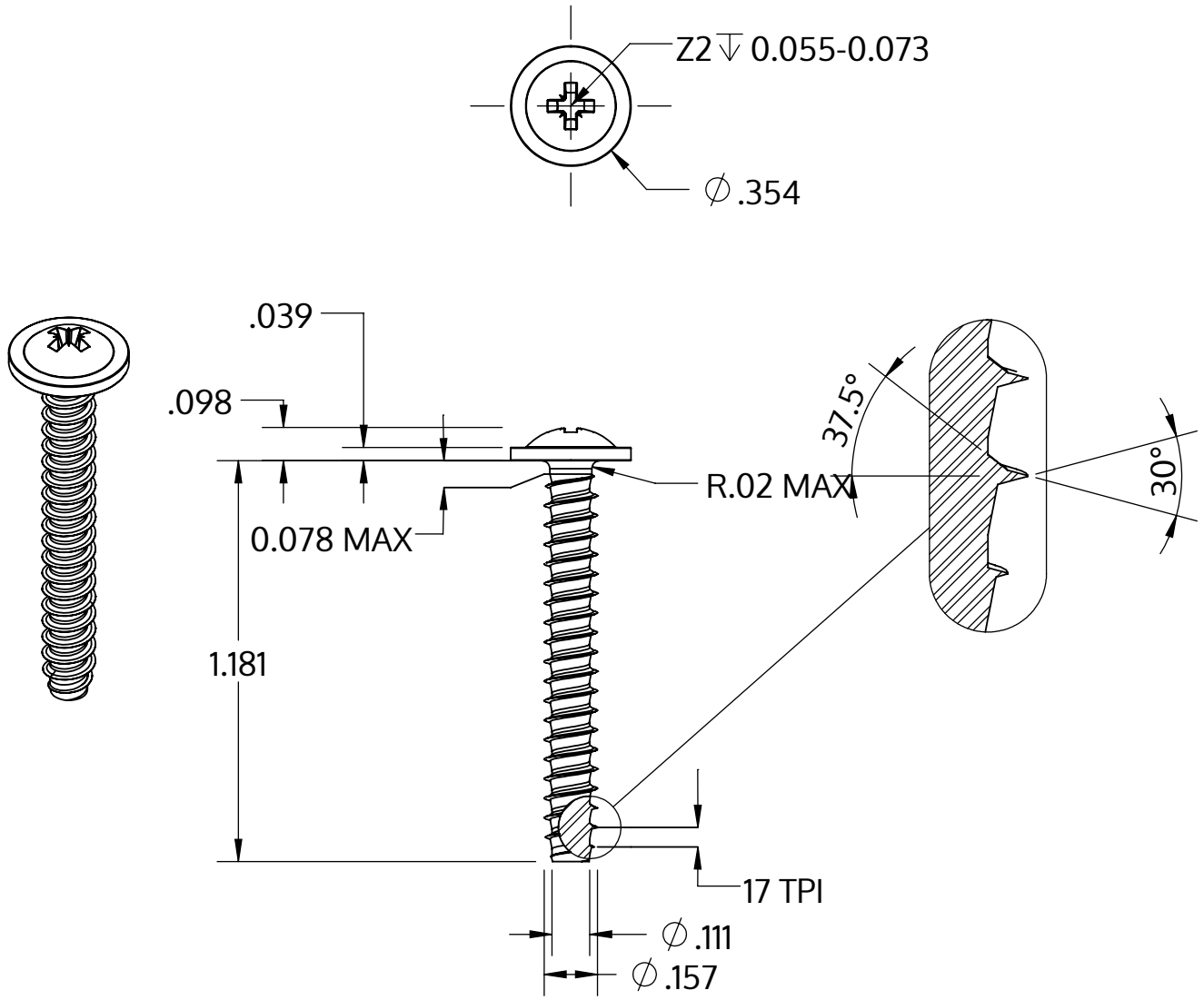

Metric size	M4 x 1.46 mm
US size (converted)	#8-17
	Tolerances [inch]
Length	+/- 0.025
Head diameter	+0 / -0.022
Head height	+/- 0.004
Thread diameter	+0.003 / -0

Description	STP21 4.0x30.0 - Z2
Matière	Acier,trempé et revenu
Surface	zinguée 5-7 µm,recuit, bleue / passivée avec transparence
Poids	2.525 kg / 1000 Unité

SCREWERK	**STP210400300S**	
_Zoll Zeichnung Größe A	Redimensionner 2:1	2024-10