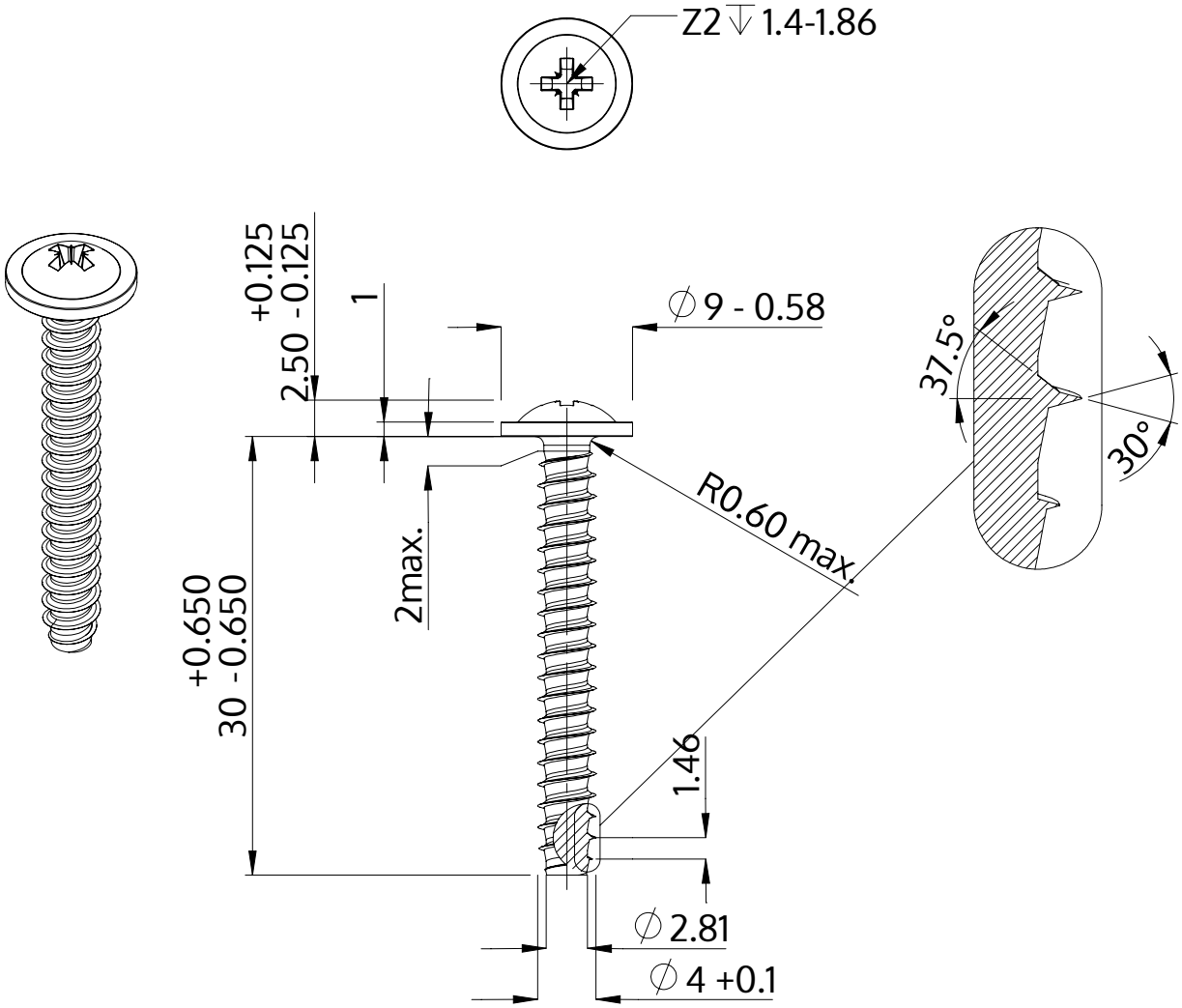

Beschrijving	STP21 4.0x30.0 - Z2
Materiaal	roestvrij staal A4
Oppervlak	blank, geetst en gepassieveerd
Gewicht	2.525 kg / 1000 stuk

SCREWERK	**STP210400300C**	
Metrische tekening A4	Schaal 2:1	2024-10