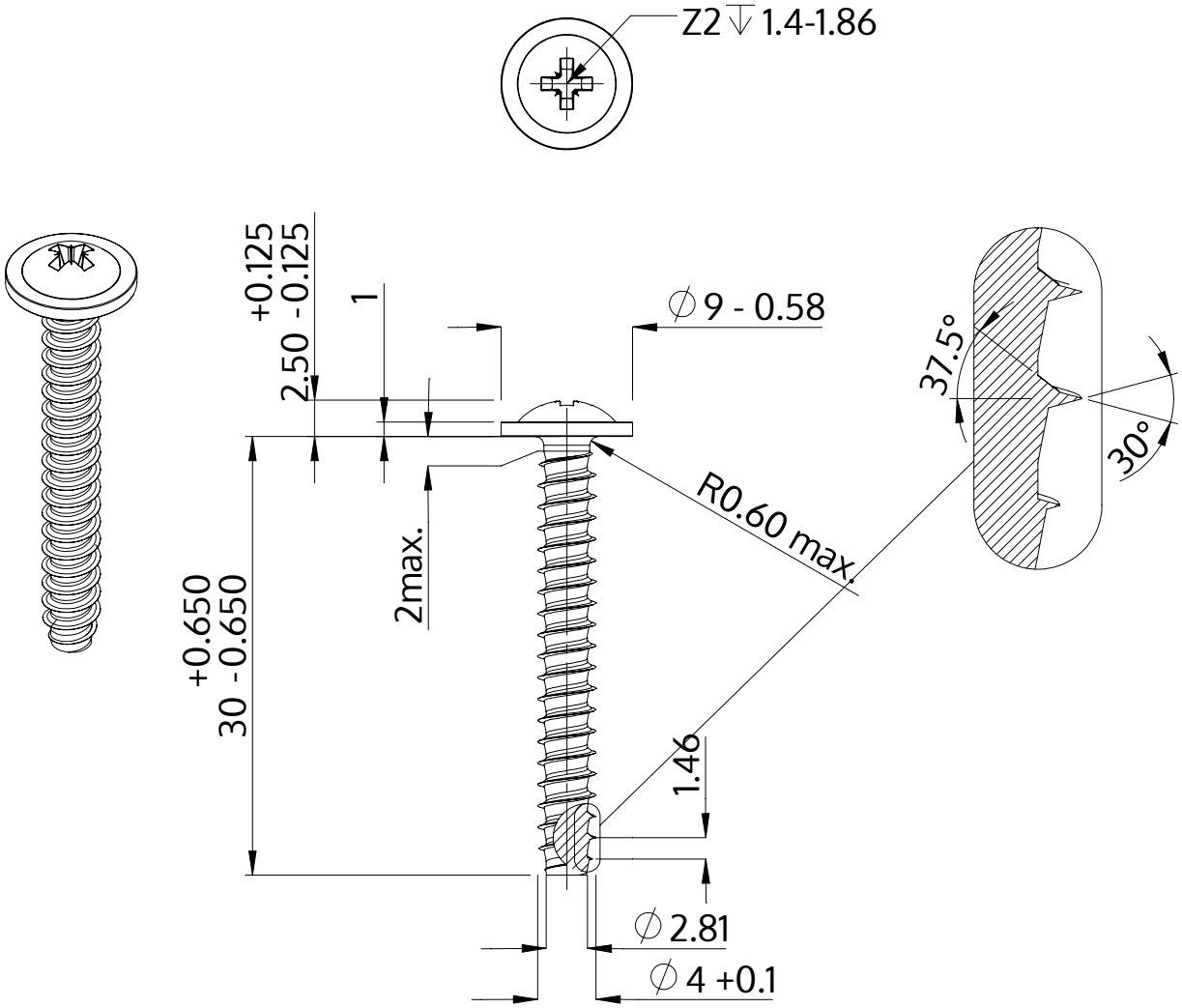

Descripción	STP21 4.0x30.0 - Z2
Material	Acero Inoxidable
Superficie	Laminado brillante, barnizado y pasivado
Peso	2.438 kg / 1000 Piezas

SCREWERK	**STP210400300C**	
Diseño métrico	Escalada None:1	2024-04