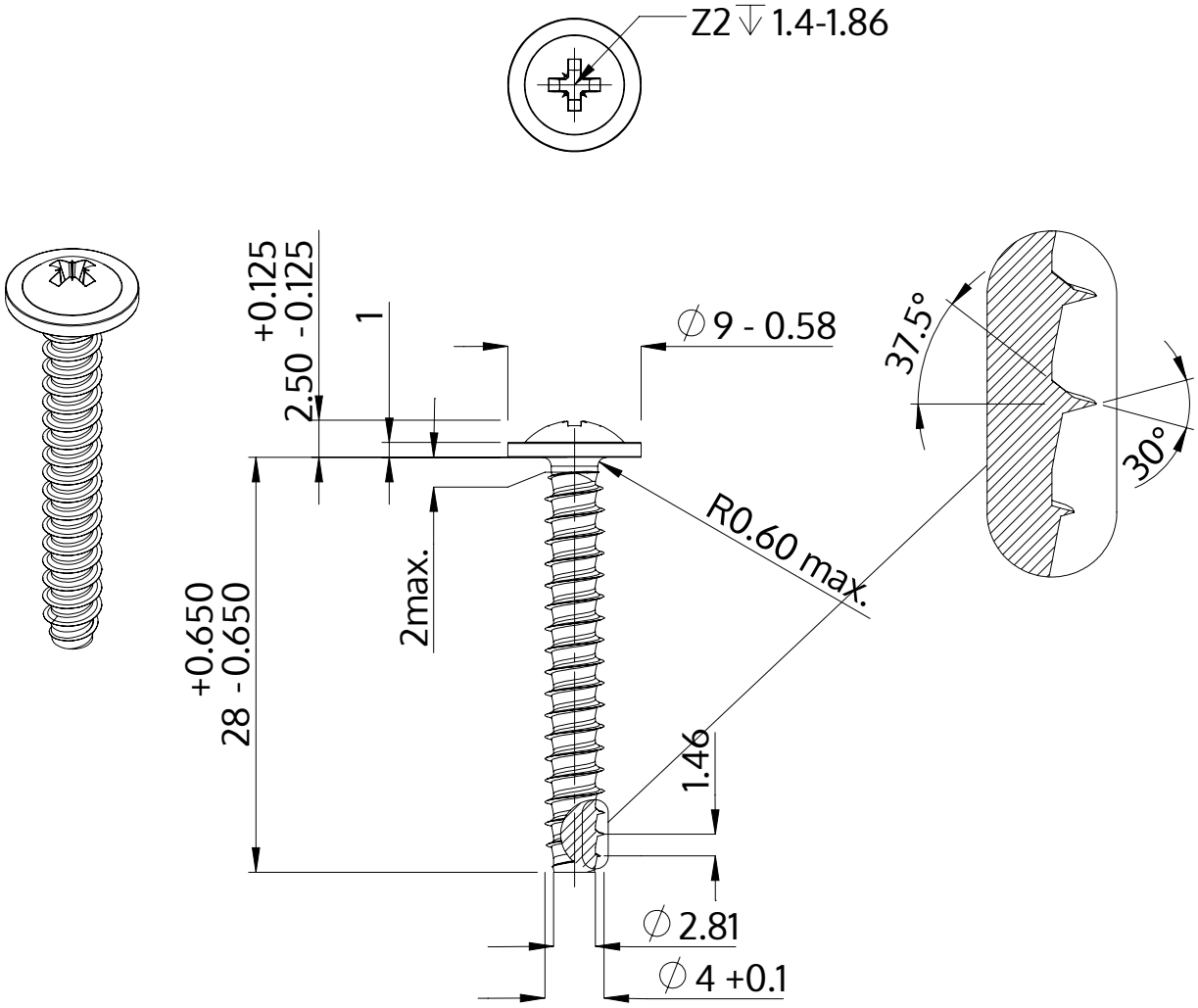

Description	STP21 4.0x28.0 - Z2
Matière	acier inoxydable A2
Surface	brillant décapé et passivé
Poids	2.317 kg / 1000 Unité

SCREWERK	**STP210400280E**	
Dessin métrique A4	Redimensionner None:1	2024-04