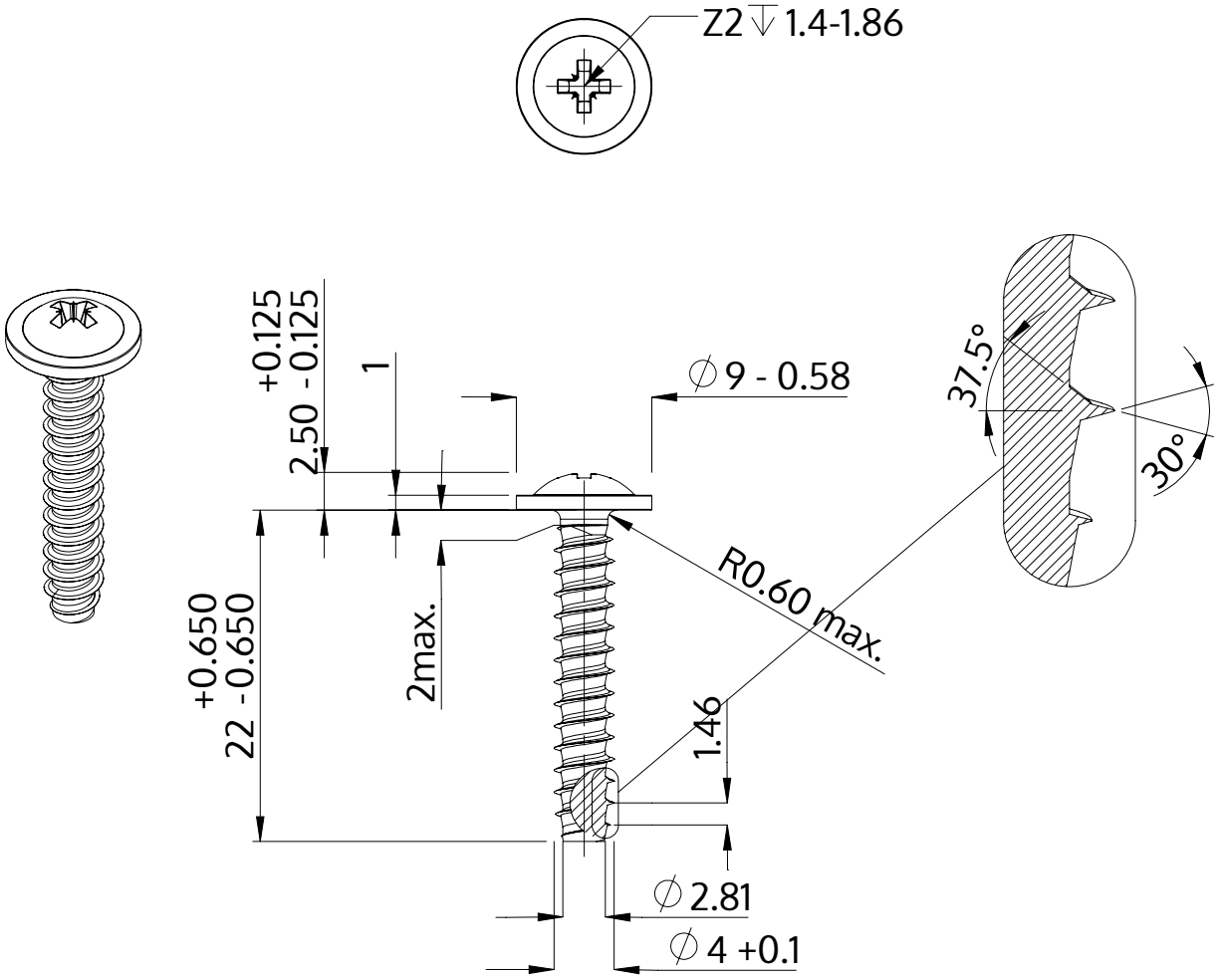

Popis	STP21 4.0x22.0 - Z2
Materiál	Nerezová ocel A2
Povrch	holá, mořená a pásová ocel
Hmotnost	2.041 kg / 1000 Kus

SCREWERK	**STP210400220E**	
Metric výkres A4	Měřítko 2:1	2024-10