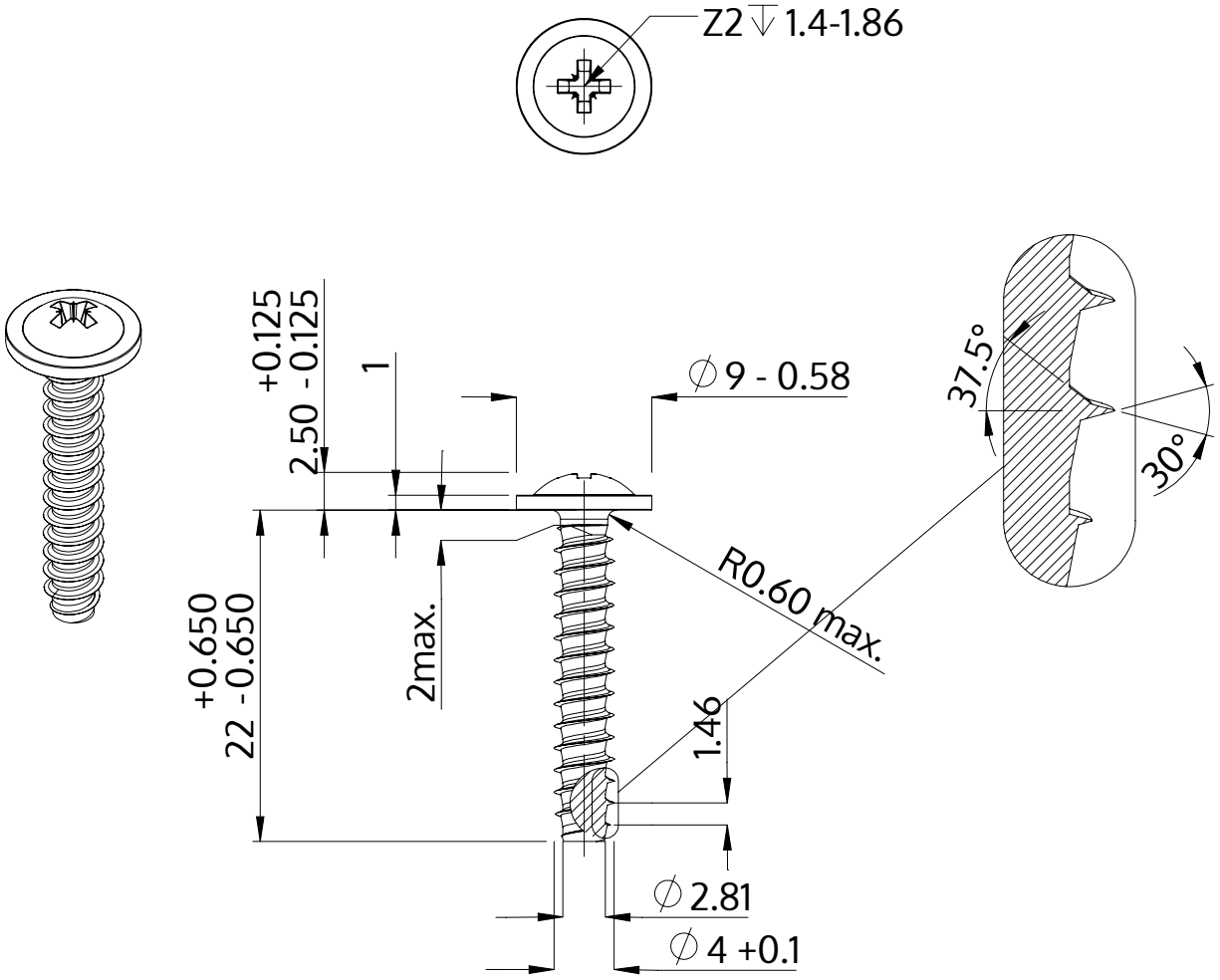

Descripción	STP21 4.0x22.0 - Z2
Material	Acero, endurecido
Superficie	Zinc-Niquelado, pasivado negro/ sin Cr-VI, recocido, sellado
Peso	2.041 kg / 1000 Piezas

SCREWERK	**STP210400220B**	
Diseño métrico	Escalada 2:1	2024-10