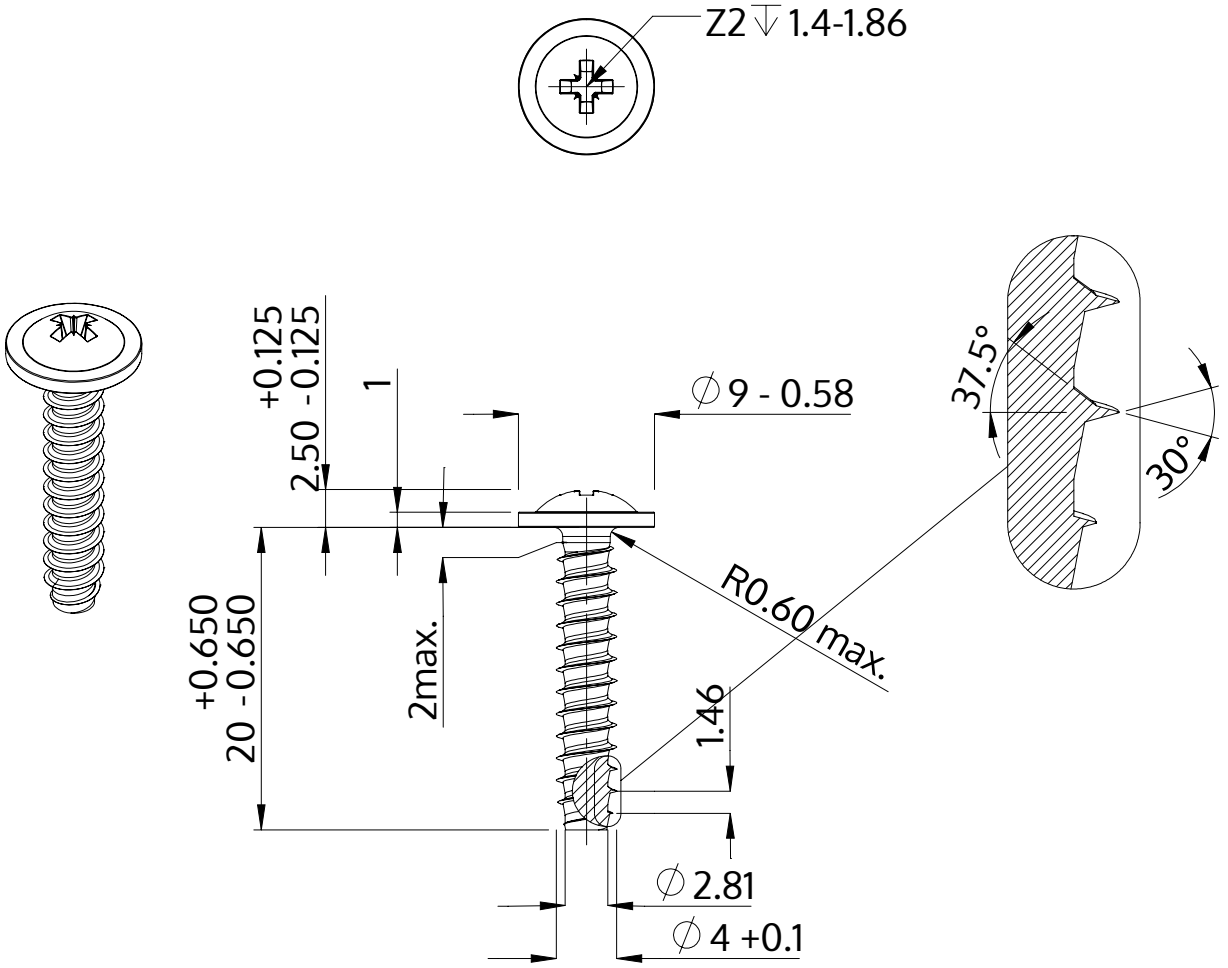

Descrizione	STP21 4.0x20.0 - Z2
Materiale	acciaio inossidabile A2
Superficie	bianco-decapato e passivato
Peso	1.832 kg / 1000 pezzi

SCREWERK	**STP210400200E**	
Disegno metrico A4	Scala None:1	2024-04