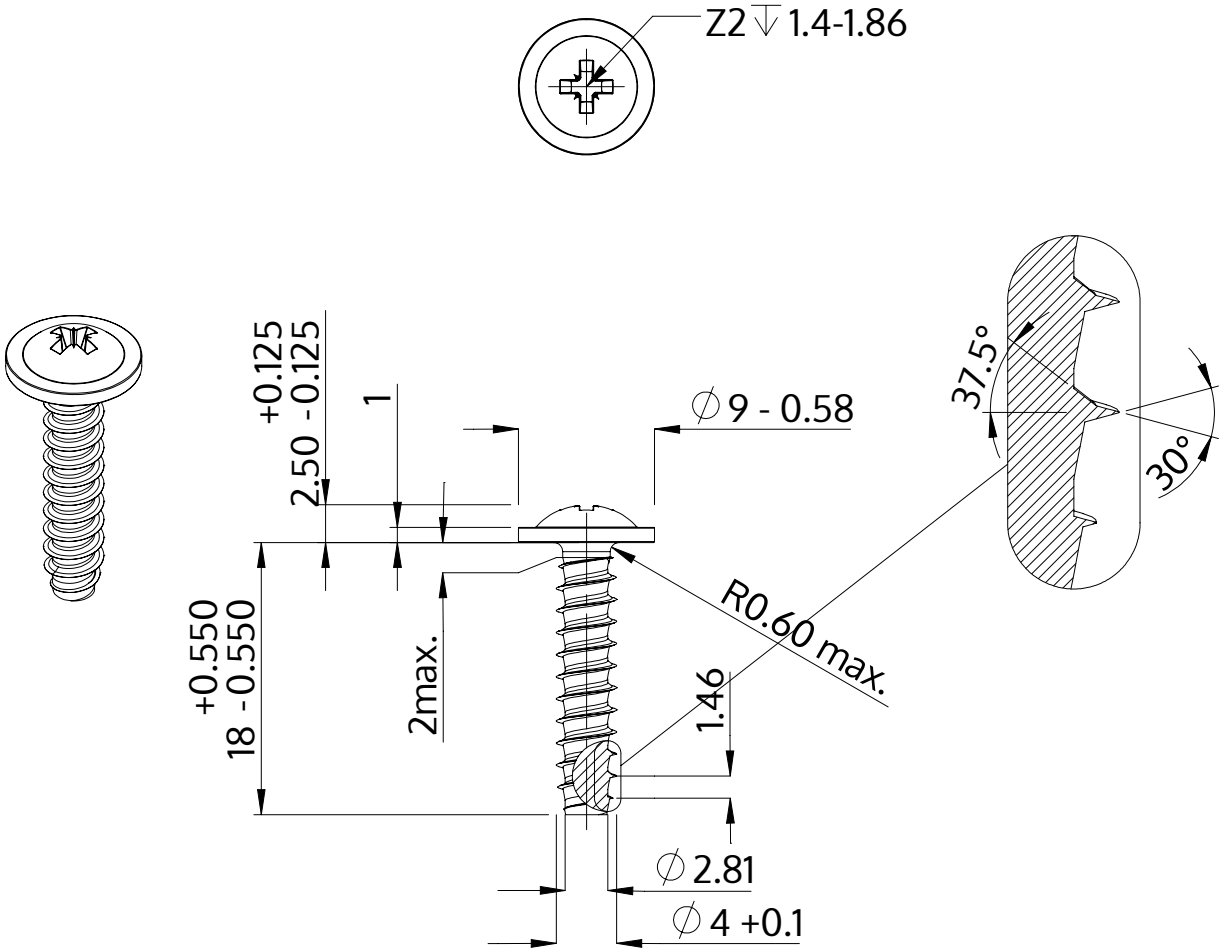

Description	STP21 4.0x18.0 - Z2
Matière	acier inoxydable A2
Surface	brillant décapé et passivé
Poids	1.710 kg / 1000 Unité

SCREWERK	**STP210400180E**	
Dessin métrique A4	Redimensionner None:1	2024-04