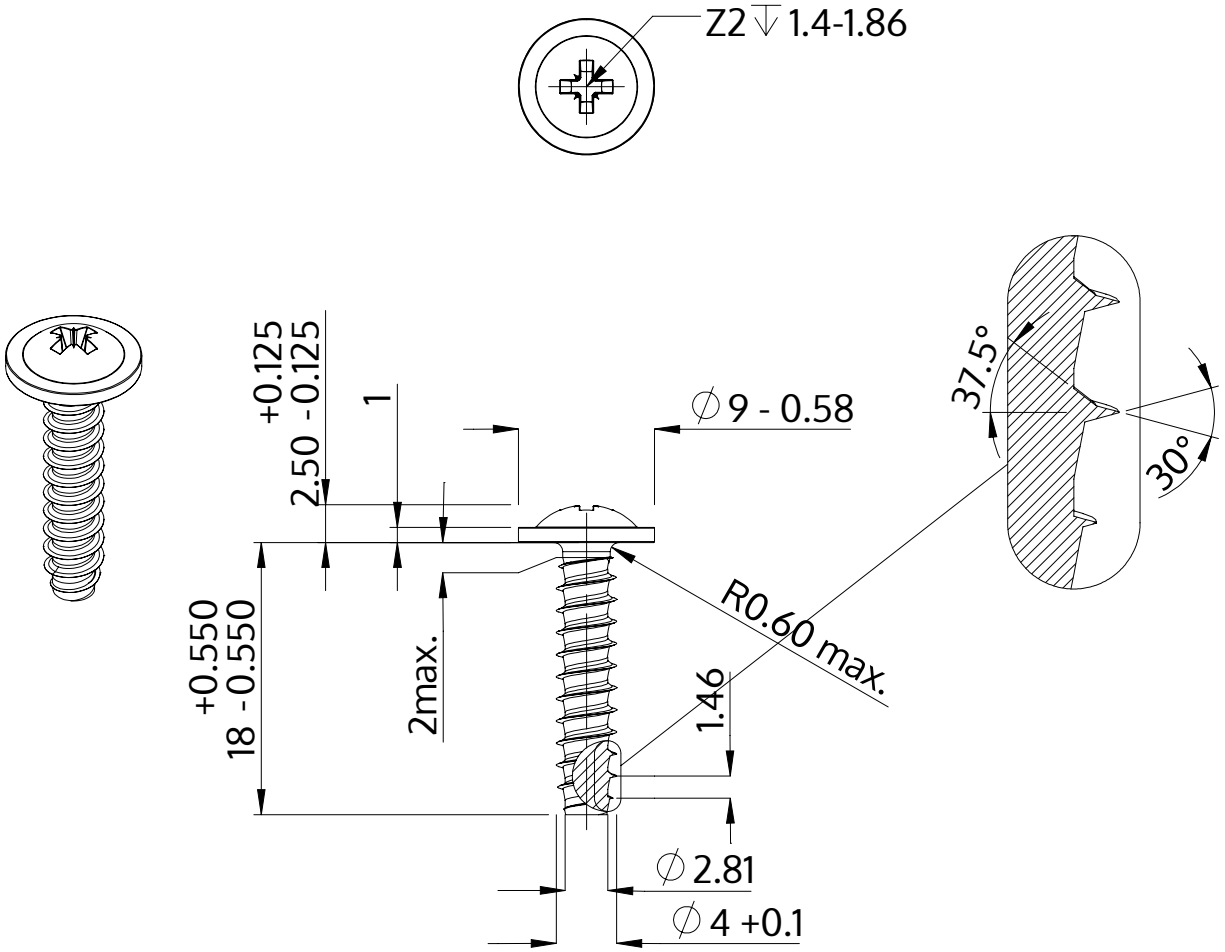

Beschreibung	STP21 4.0x18.0 - Z2
Werkstoff	Edelstahl A2
Oberfläche	blank, gebeizt und passiviert
Gewicht	1.800 kg / 1000 Stück

SCREWERK	**STP210400180E**	
Metrische Zeichnung A4	Skalierung 2:1	2024-10