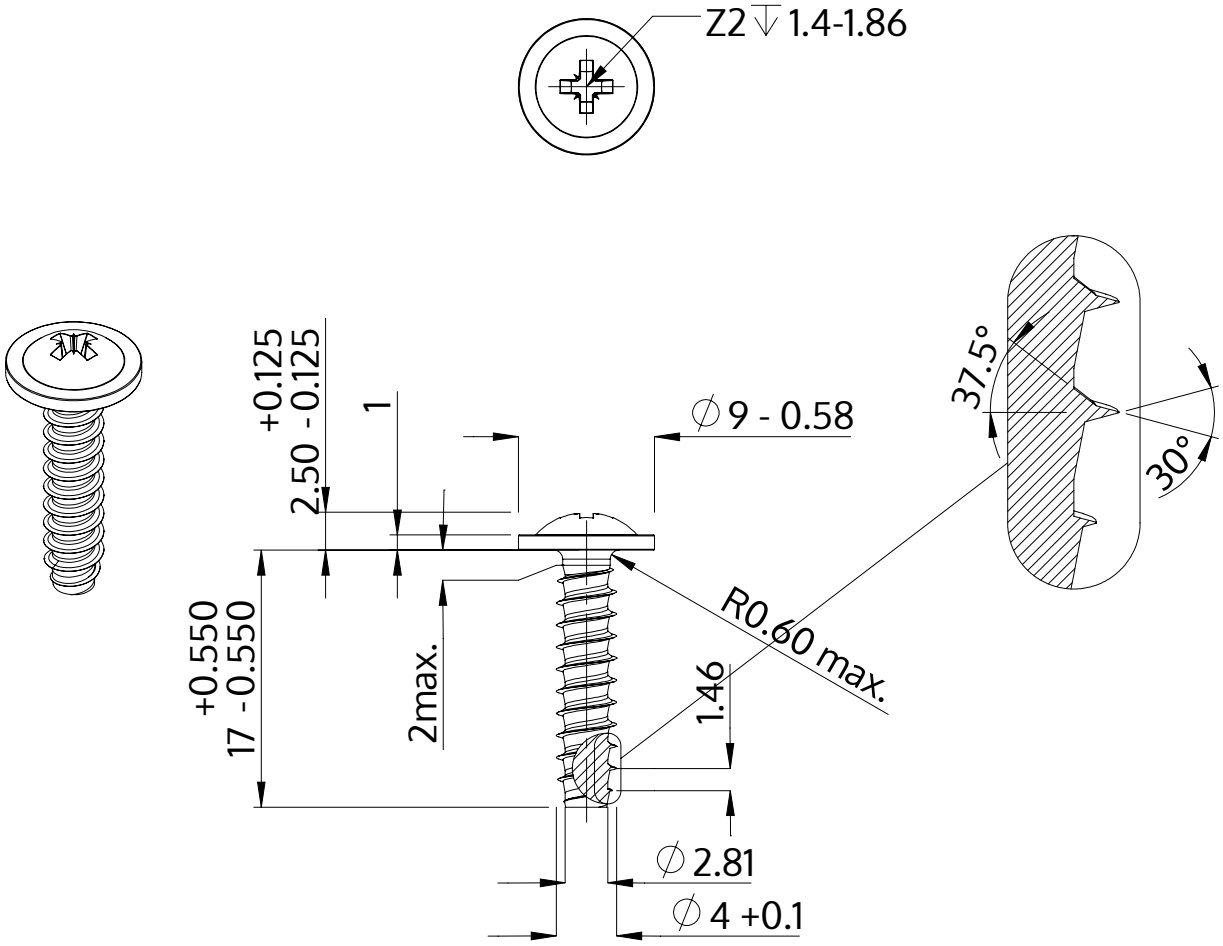


| | |
|---|---|
| Beschreibung | STP21 4.0x17.0 - Z2 |
| Werkstoff | Edelstahl A2 |
| Oberfläche | blank, gebeizt und passiviert |
| Gewicht | 1.739 kg / 1000 Stück |

| | | |
|---|---|---|
| SCREWERK | **STP210400170E** | |
| Metrische Zeichnung A4 | Skalierung 2:1 | 2024-10 |