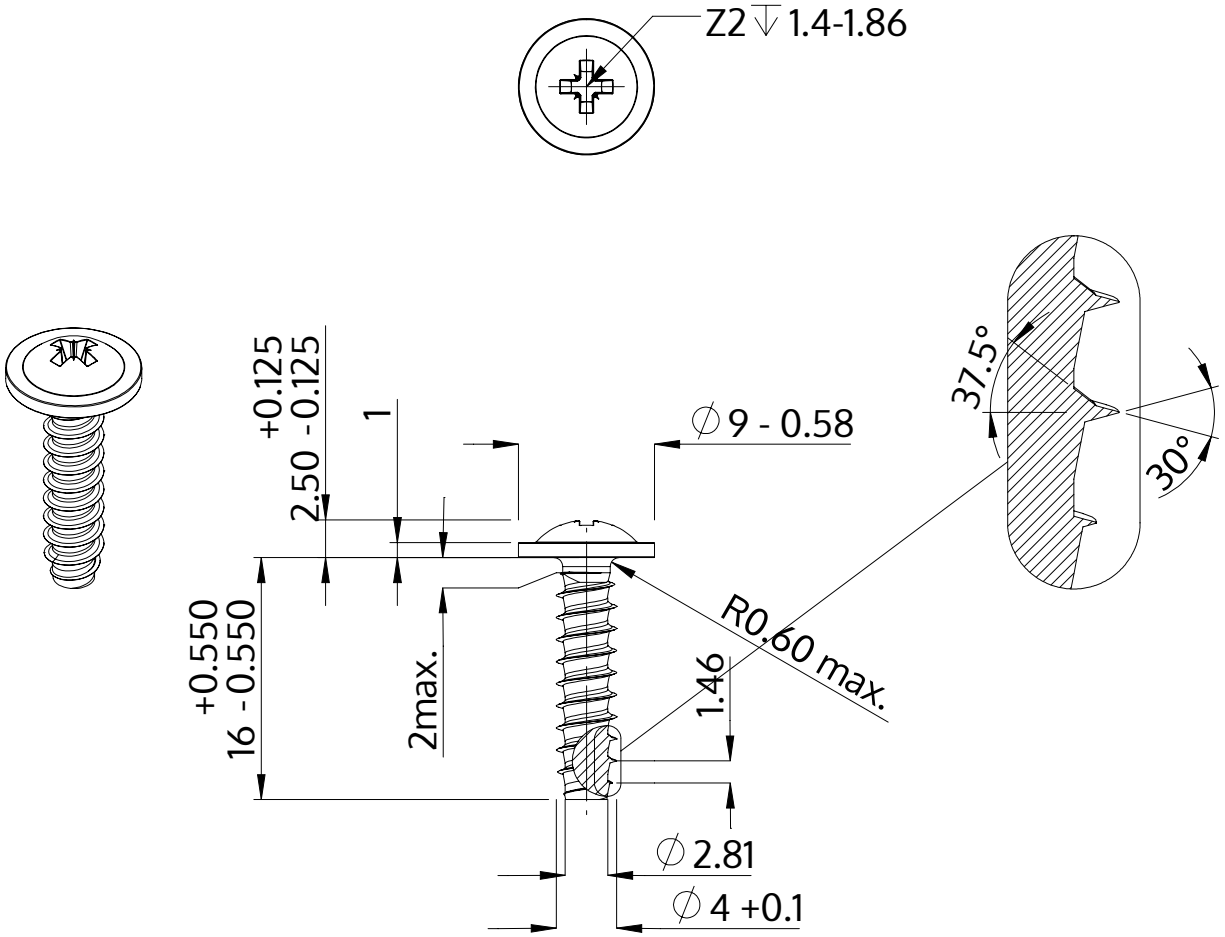

Beskrivning	STP21 4.0x16.0 - Z2
Material	stål, härdat
Yta	förzinkad 5-7 µm, härdad, blå/transparent passiviserad
Vikt	1.679 kg / 1000 styck

SCREWERK	**STP210400160S**	
Metrisk skiss A4	Skala 2:1	2024-10