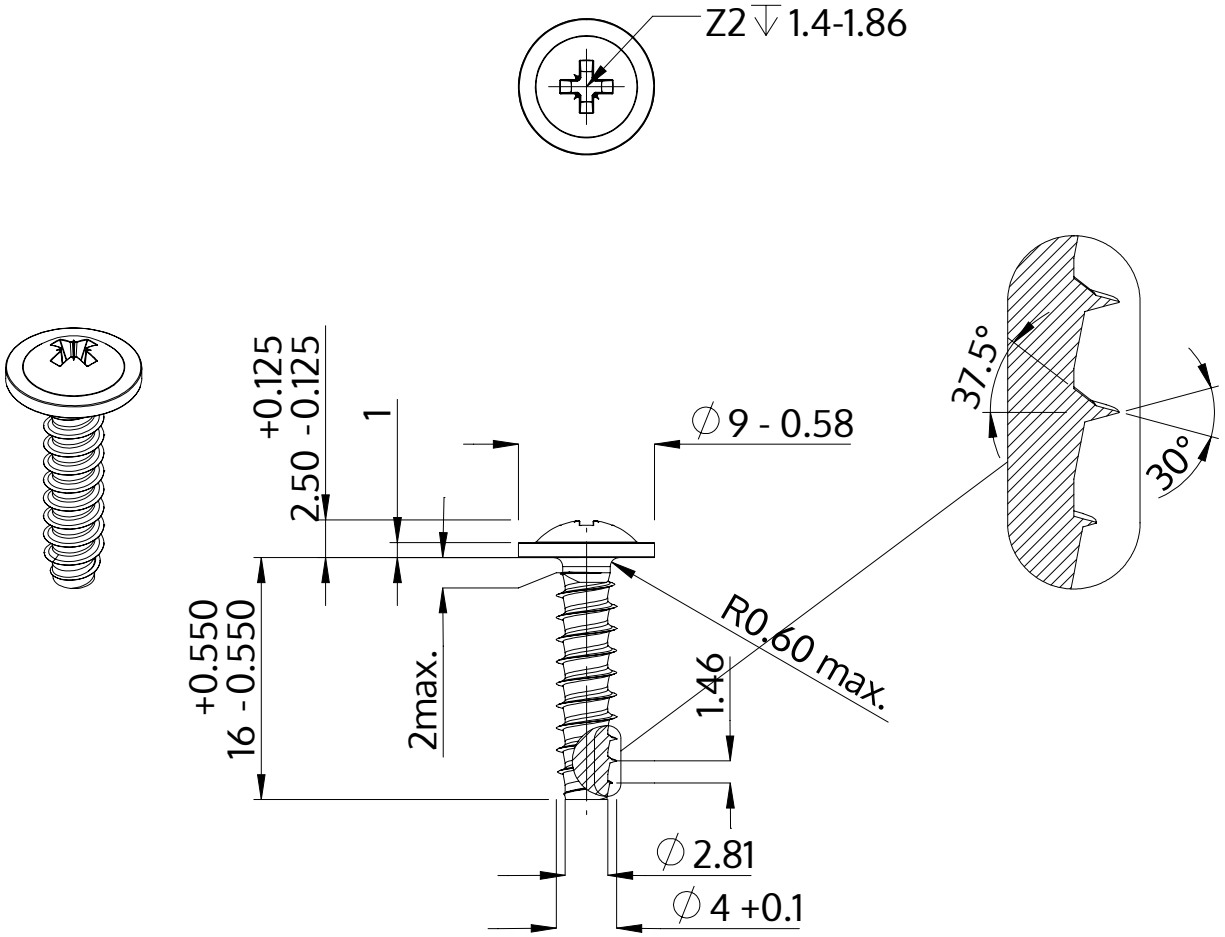

Описание	STP21 4.0x16.0 - Z2
Материал	сталь, упрочненная
Поверхность	Оцинковка 5-7µm, термообработка,синий / прозрачный пассивация
Вес	1.679 kg / 1000 Штука

SCREWERK	**STP210400160S**	
Метрический чертеж A4	Шкала 2:1	2024-10