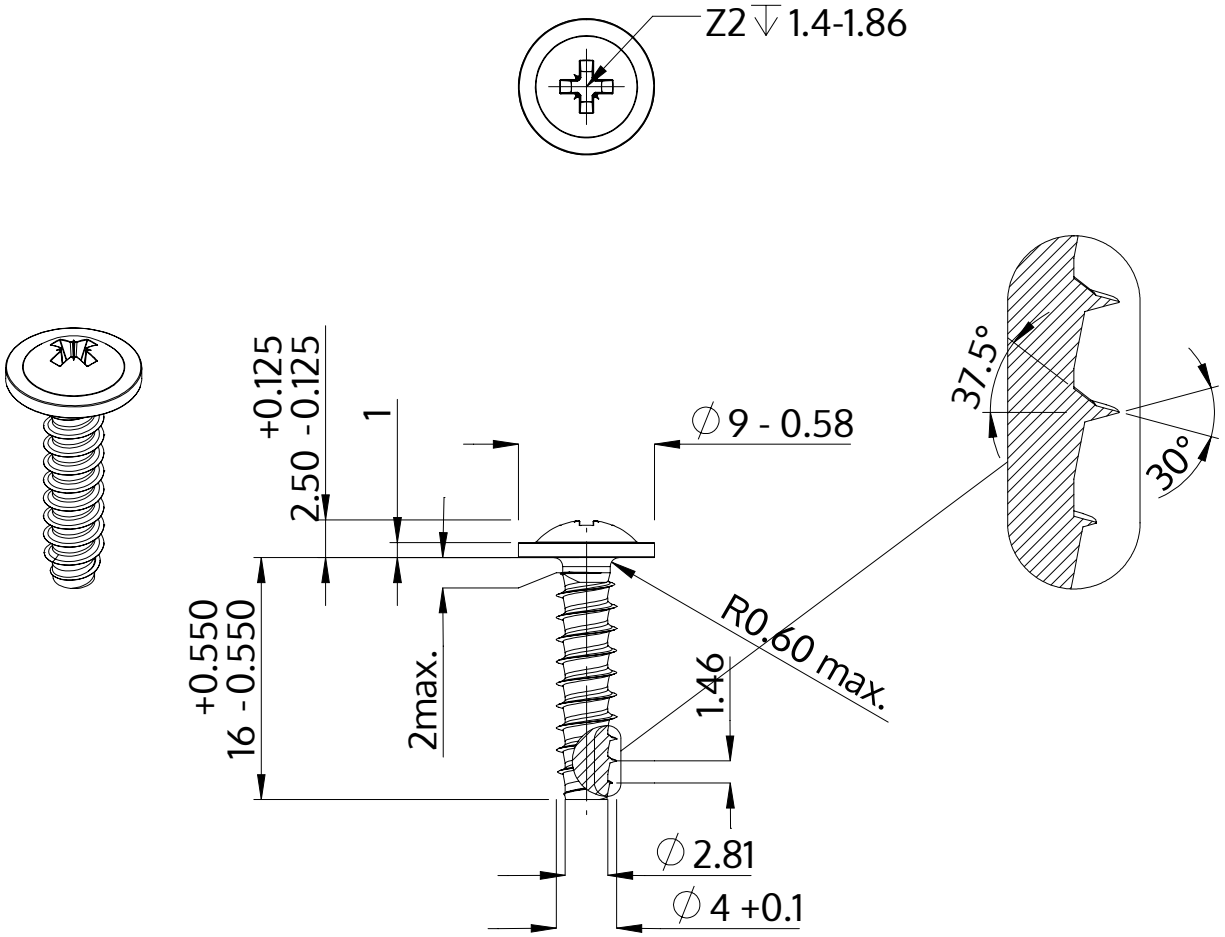

Opis	STP21 4.0x16.0 - Z2
Materiał	Stal, hartowana
Powierzchnia	ZiNi czarna-pasywowana, temperowana, uszczelniona
Waga	1.589 kg / 1000 sztuk

SCREWERK	**STP210400160B**	
Rysunek metryczny A4	Skala None:1	2024-04