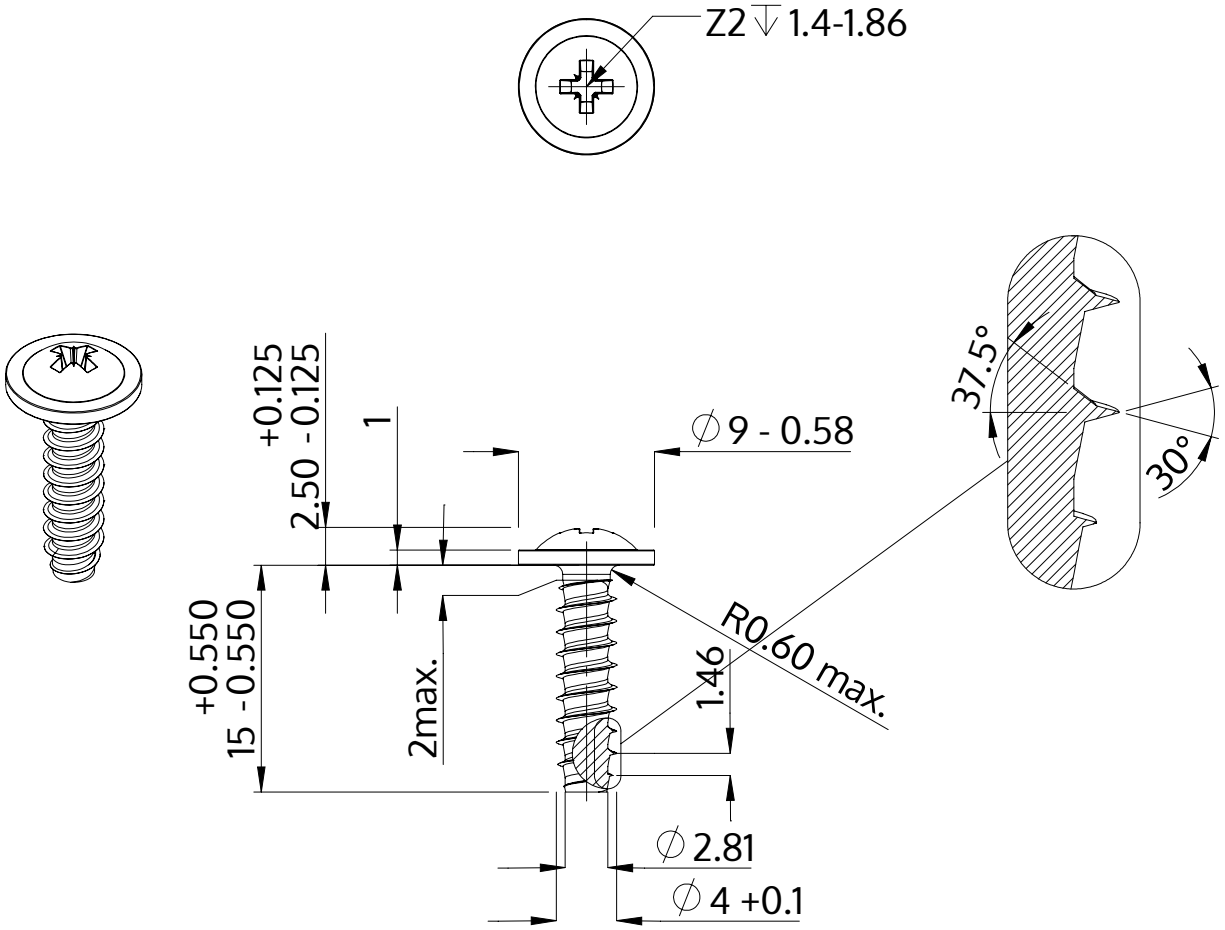

Beskrivning	STP21 4.0x15.0 - Z2
Material	rostfritt stål A2
Yta	blank och passiviserad
Vikt	1.619 kg / 1000 styck

SCREWERK	**STP210400150E**	
Metrisk skiss A4	Skala 2:1	2024-10