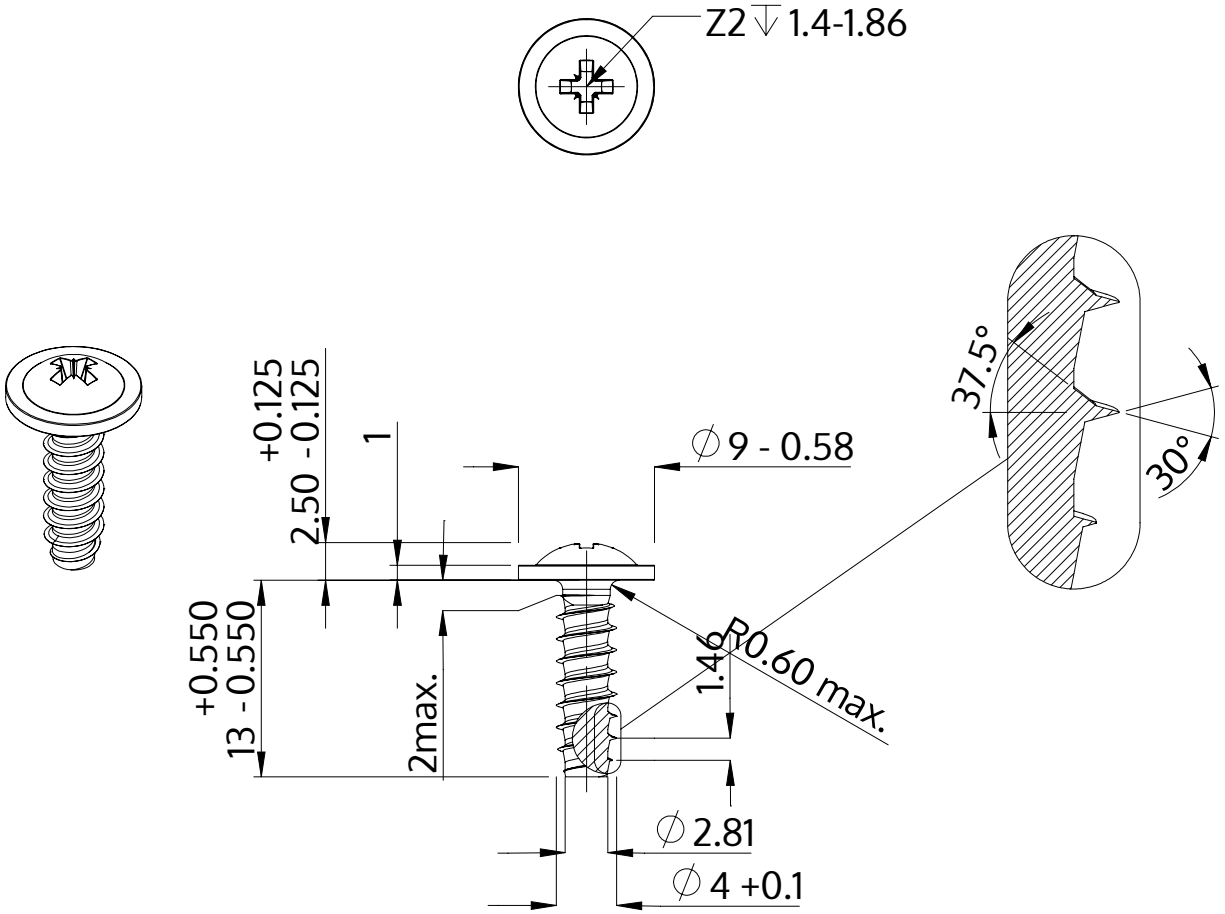

Açıklaması	STP21 4.0x13.0 - Z2
Malzeme	Paslanmaz Çelik A4
Kaplama	Parlak, cilalanmış ve pasifleştirilmiştir
Ağırlık	1.498 kg / 1000 Adet

SCREWERK	**STP210400130C**	
Metrik çizim A4	Ölçeklendirme 2:1	2024-10