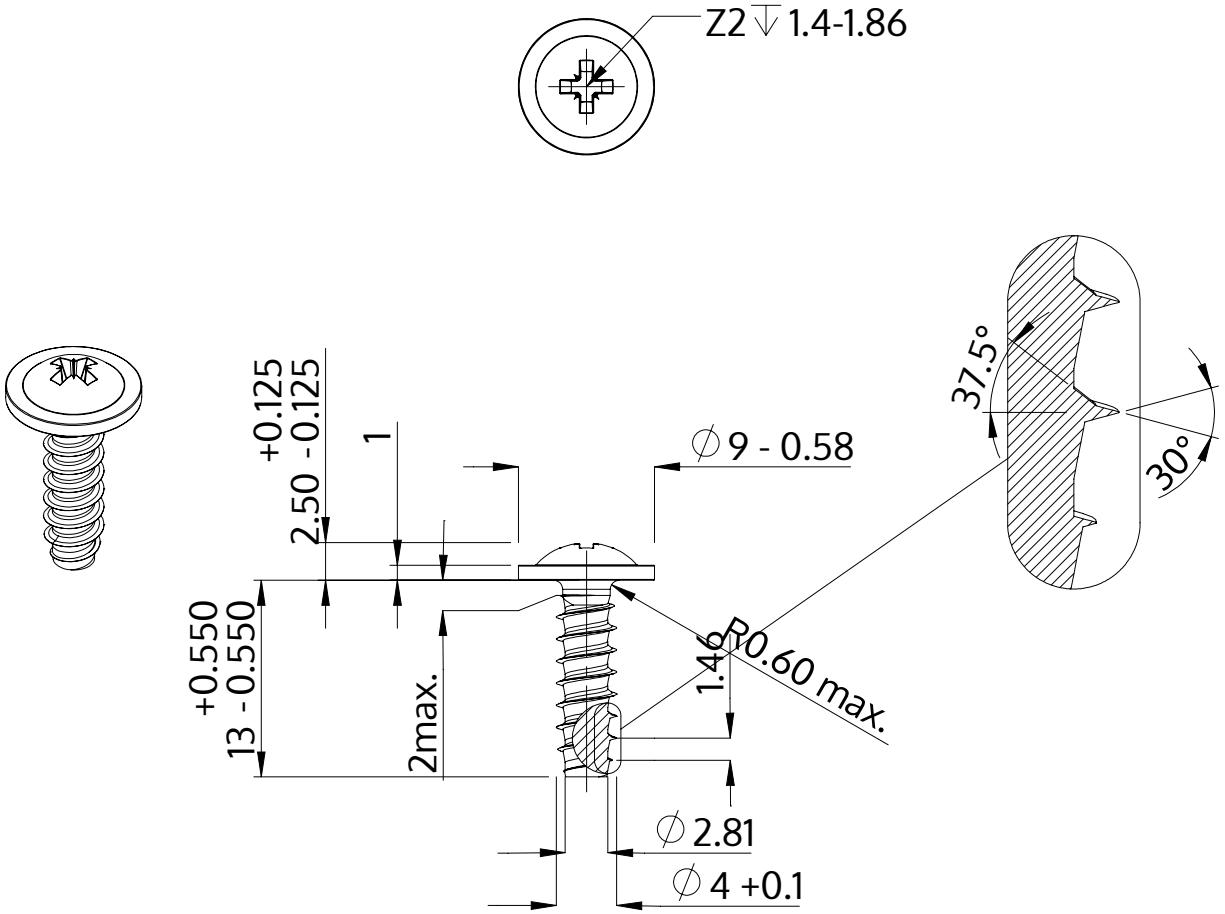

Opis	STP21 4.0x13.0 - Z2
Materiał	Stal szlachetna A4
Powierzchnia	Prosta, bejcowana i pasywowana
Waga	1.498 kg / 1000 sztuk

SCREWERK	**STP210400130C**	
Rysunek metryczny A4	Skala 2:1	2024-10