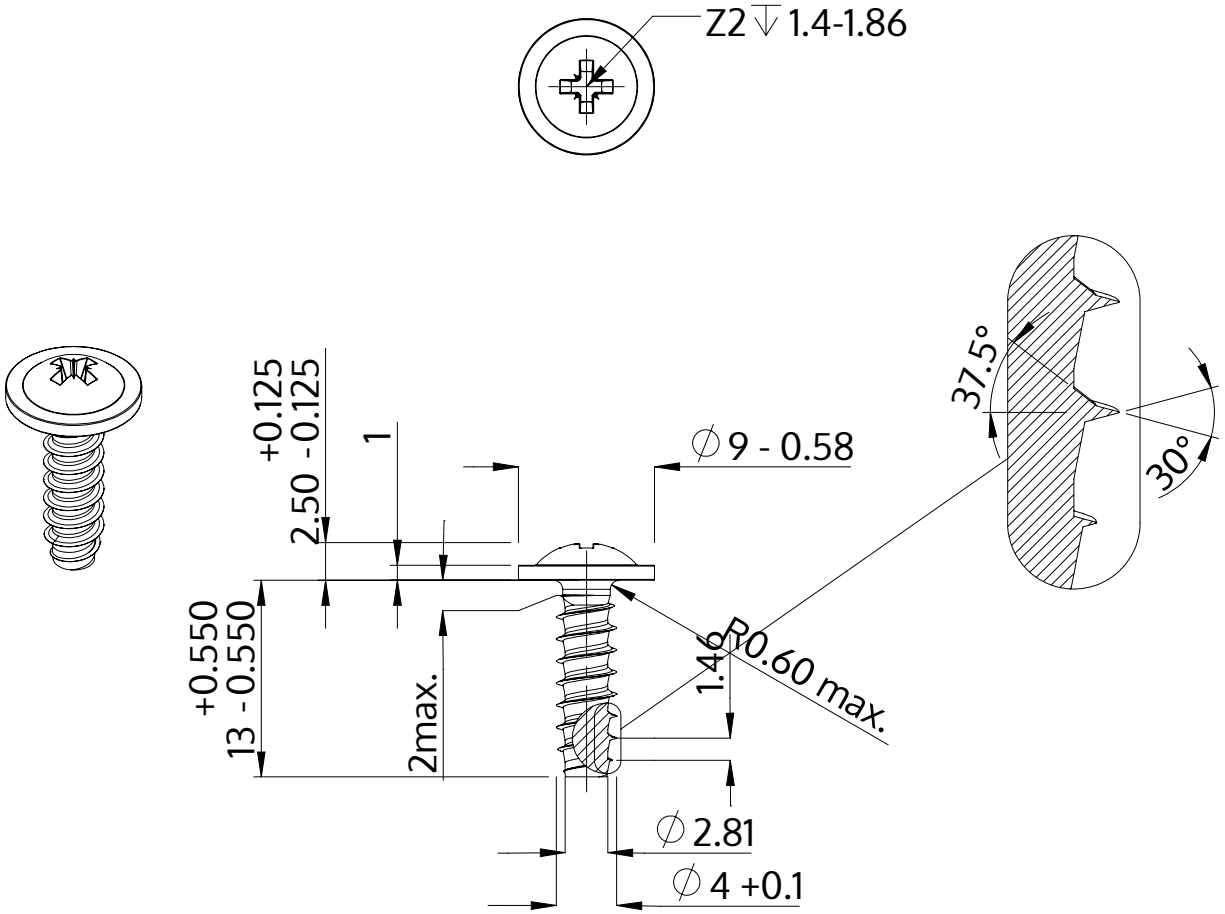

Descripción	STP21 4.0x13.0 - Z2
Material	Acero Inoxidable
Superficie	Laminado brillante, barnizado y pasivado
Peso	1.498 kg / 1000 Piezas

SCREWERK	**STP210400130C**	
Diseño métrico	Escalada 2:1	2024-10