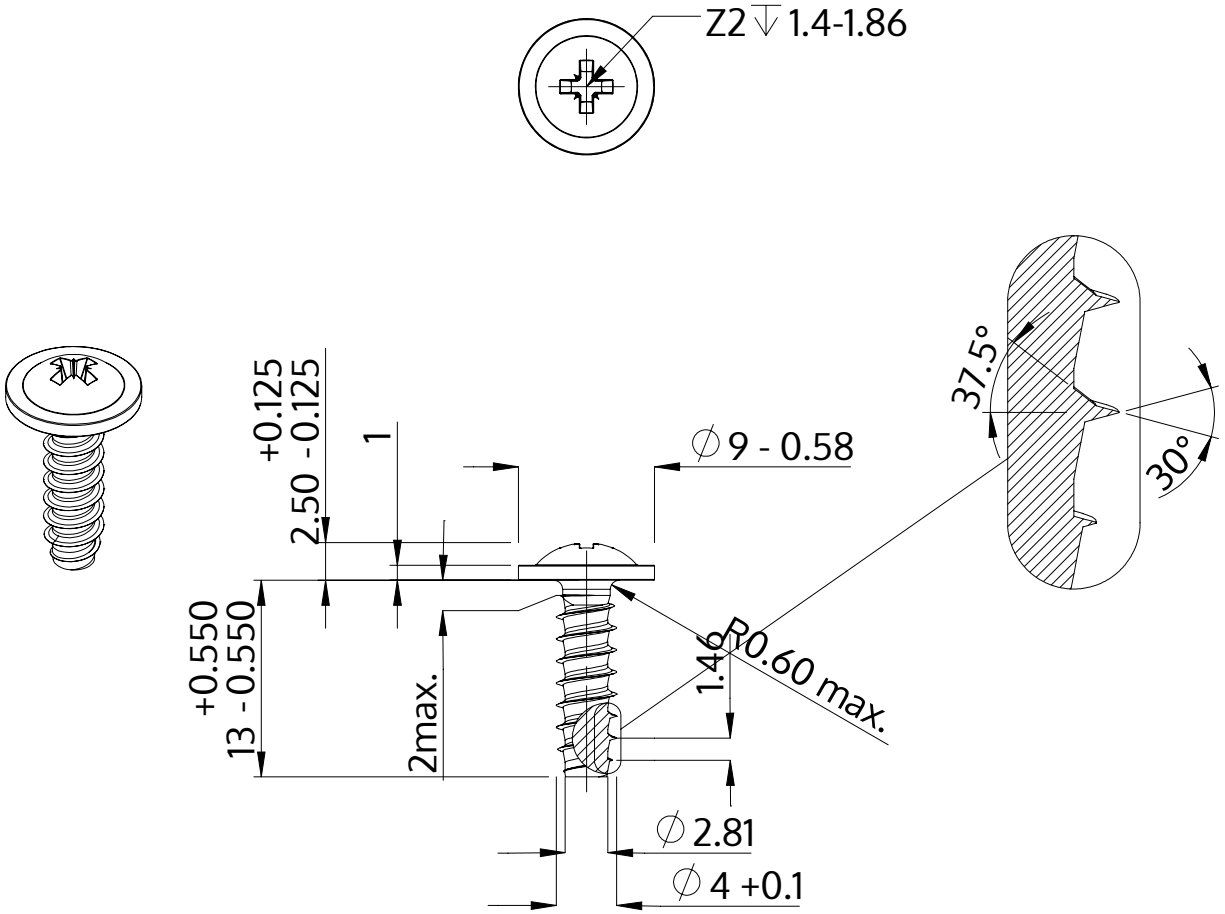

Description	STP21 4.0x13.0 - Z2
Matière	Acier,trempé et revenu
Surface	Zinc Nickel passivé noir, trempée, scéllée
Poids	1.407 kg / 1000 Unité

SCREWERK	**STP210400130B**	
Dessin métrique A4	Redimensionner None:1	2024-04