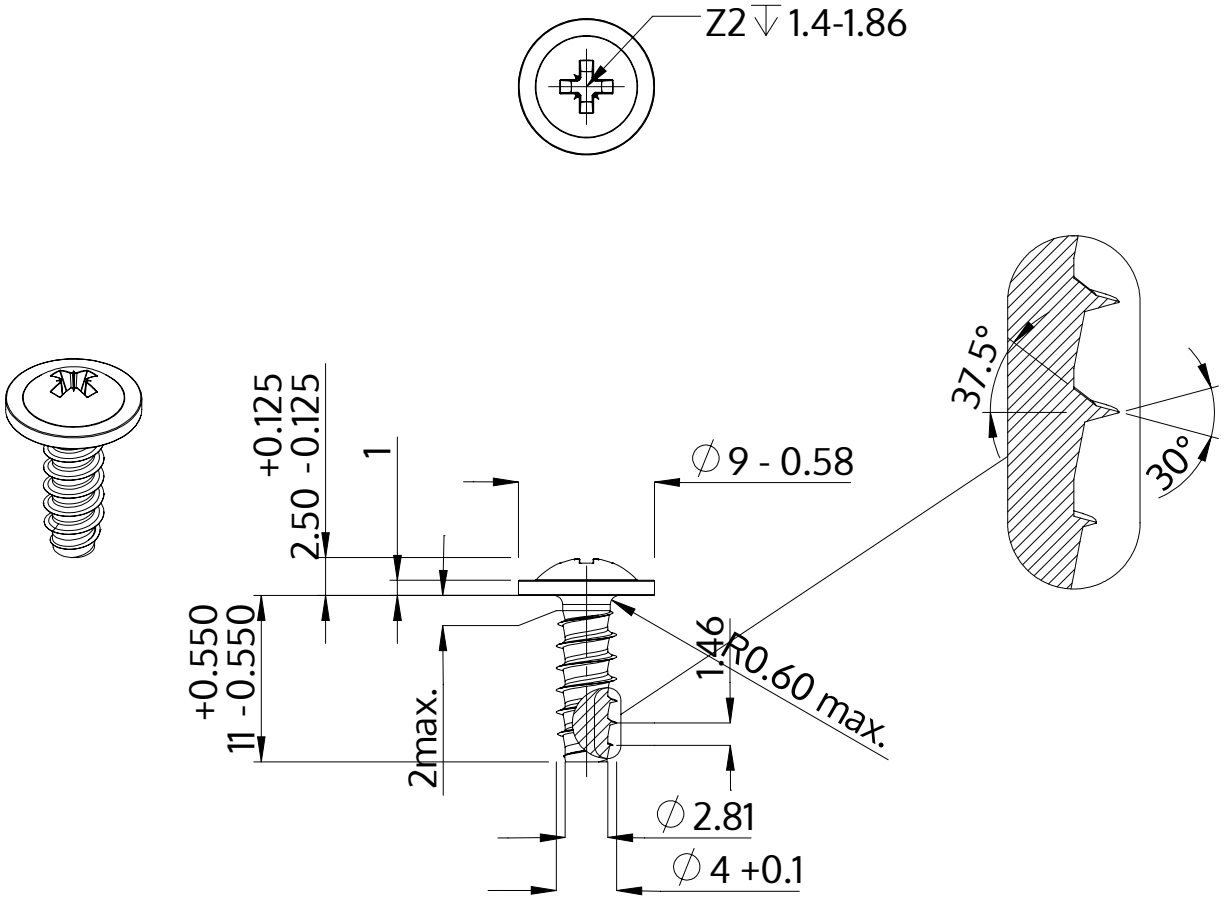

Descripción	STP21 4.0x11.0 - Z2
Material	Acero, endurecido
Superficie	galvanizado 5-7 micras, recocido, azul / pasivado transparente
Peso	1.377 kg / 1000 Piezas

SCREWERK	**STP210400110S**	
Diseño métrico	Escalada 2:1	2024-10