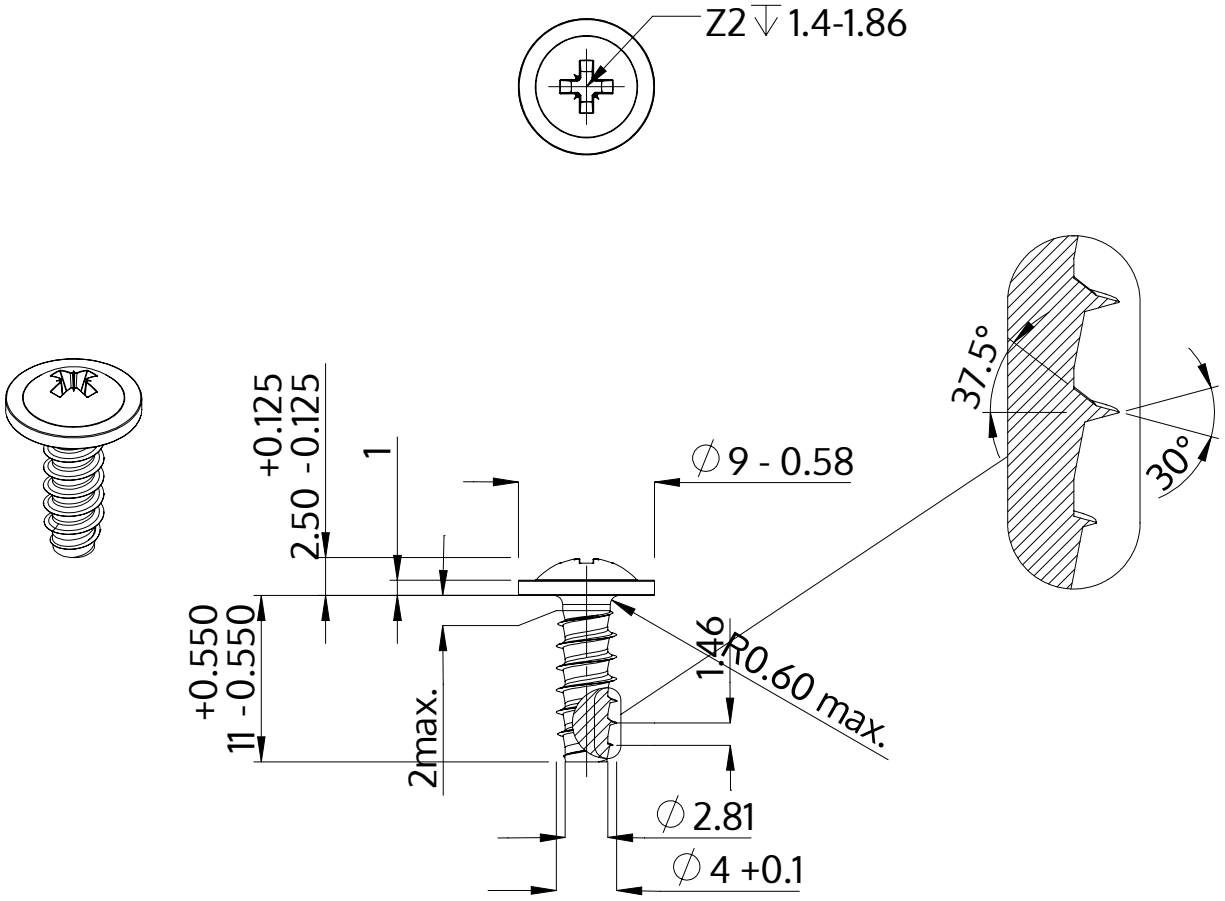

Açıklaması	STP21 4.0x11.0 - Z2
Malzeme	Paslanmaz Çelik A2
Kaplama	Parlak, cilalanmış ve pasifleştirilmiştir
Ağırlık	1.377 kg / 1000 Adet

SCREWERK	**STP210400110E**	
Metrik çizim A4	Ölçeklendirme 2:1	2024-10