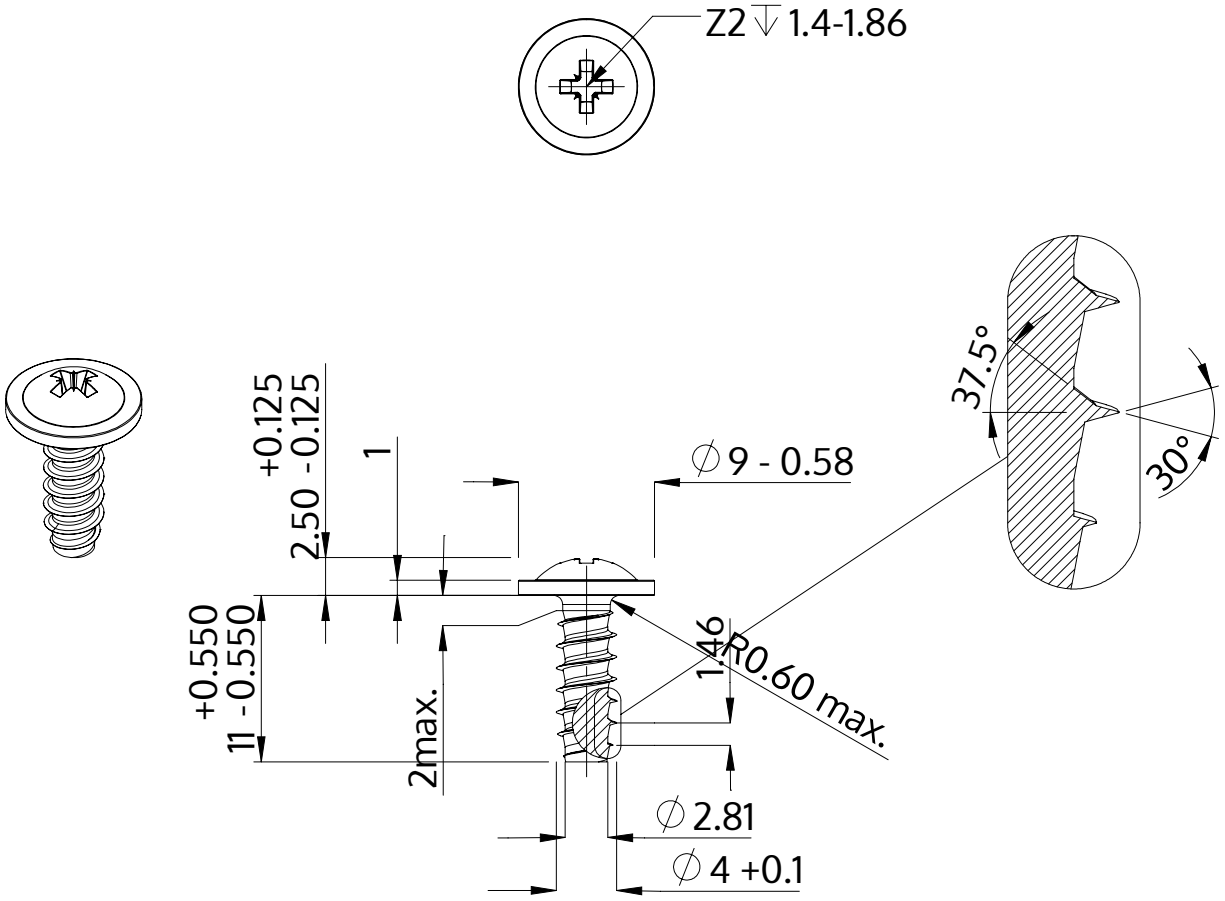

Popis	STP21 4.0x11.0 - Z2
Materiál	Temperovaná ocel
Povrch	ZiNi černá-pasivovaná+temperovaná+utěsněná
Hmotnost	1.377 kg / 1000 Kus

SCREWERK	**STP210400110B**	
Metric výkres A4	Měřítko 2:1	2024-10