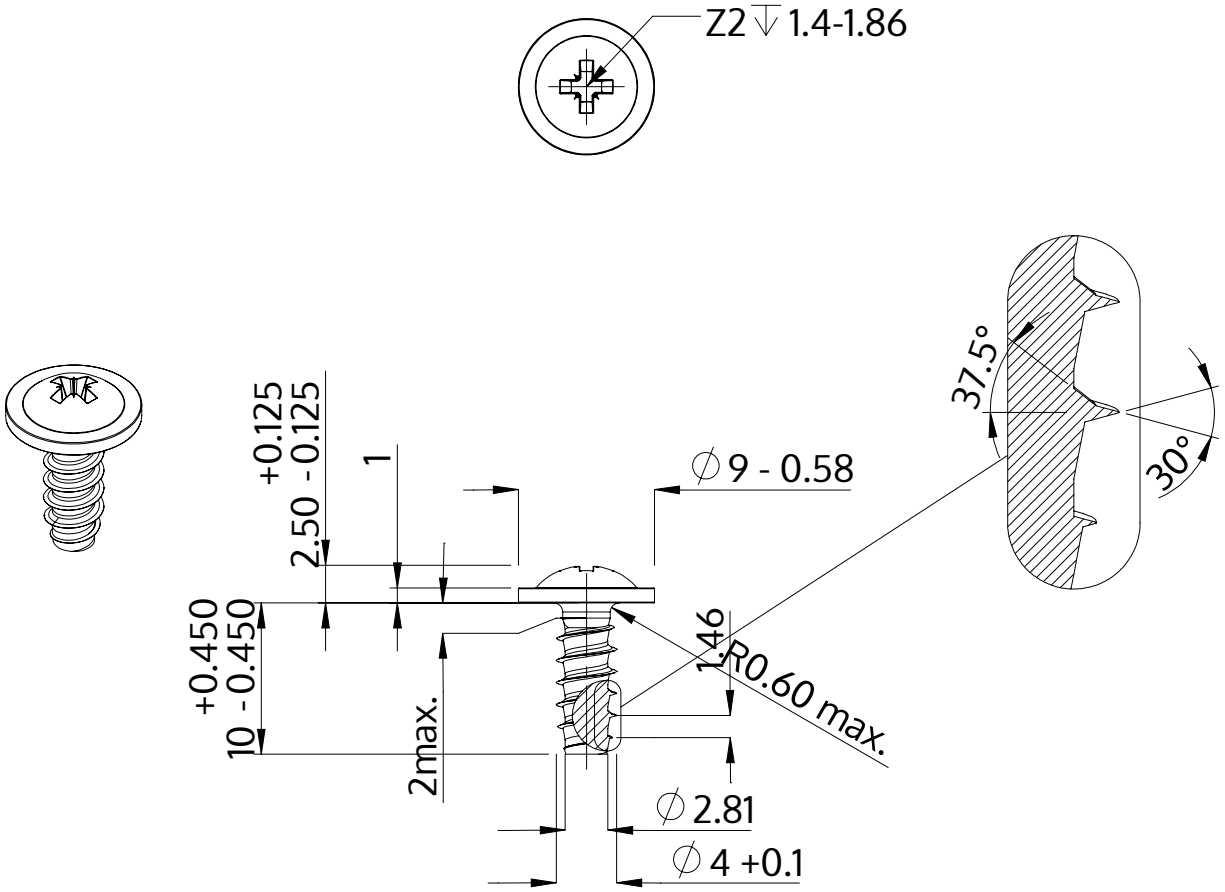

Açıklaması	STP21 4.0x10.0 - Z2
Malzeme	Çelik, sertleştirilmiş
Kaplama	galvanizli 5-7 µm, temperliö mavi / şeffaf pasifleştirilmiştir
Ağırlık	1.317 kg / 1000 Adet

SCREWERK	**STP210400100S**	
Metrik çizim A4	Ölçeklendirme 2:1	2024-10