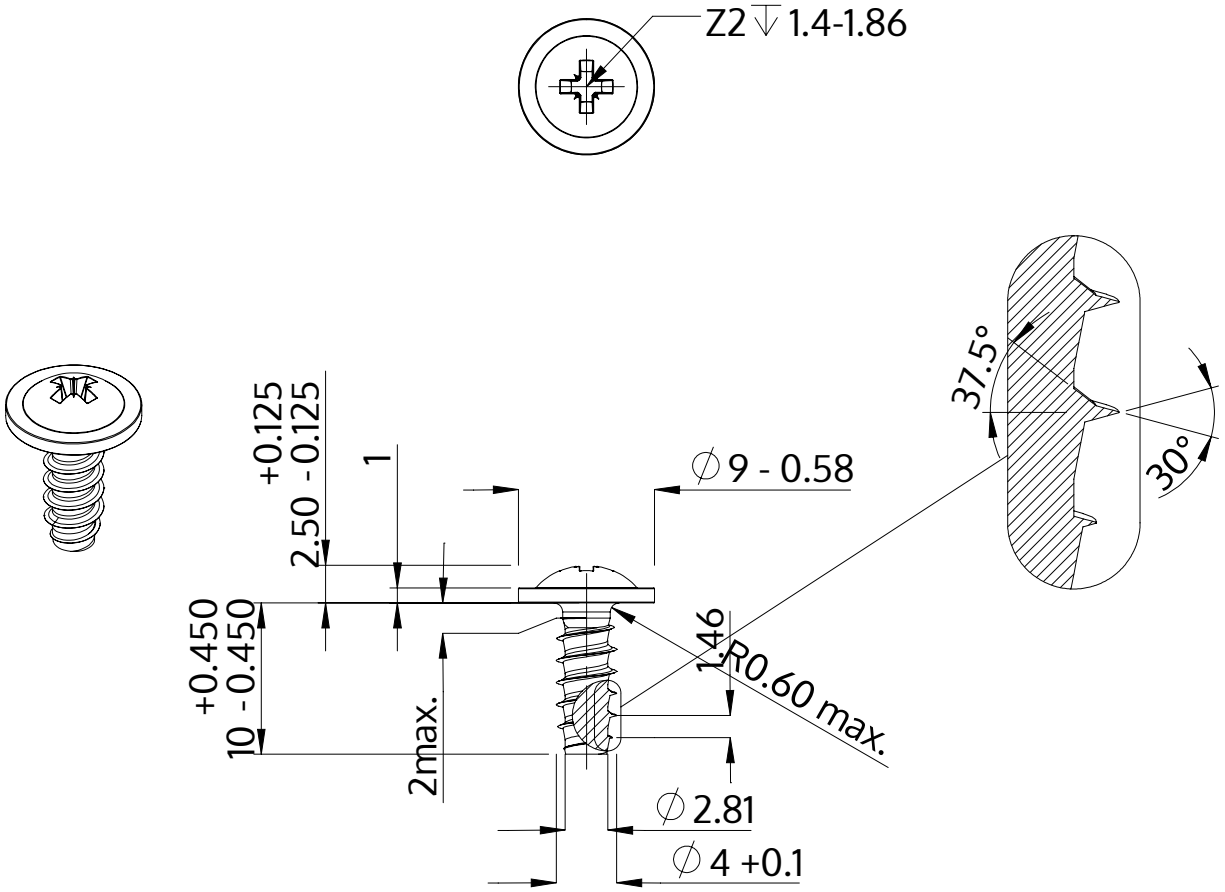

Descriere	STP21 4.0x10.0 - Z2
Material	oţel inoxidabil A4
Exterior	neacoperit, murat și pasivat
Greutate	1.225 kg / 1000 unități

SCREWERK	**STP210400100C**	
Desen metric A4	Scalarea None:1	2024-04