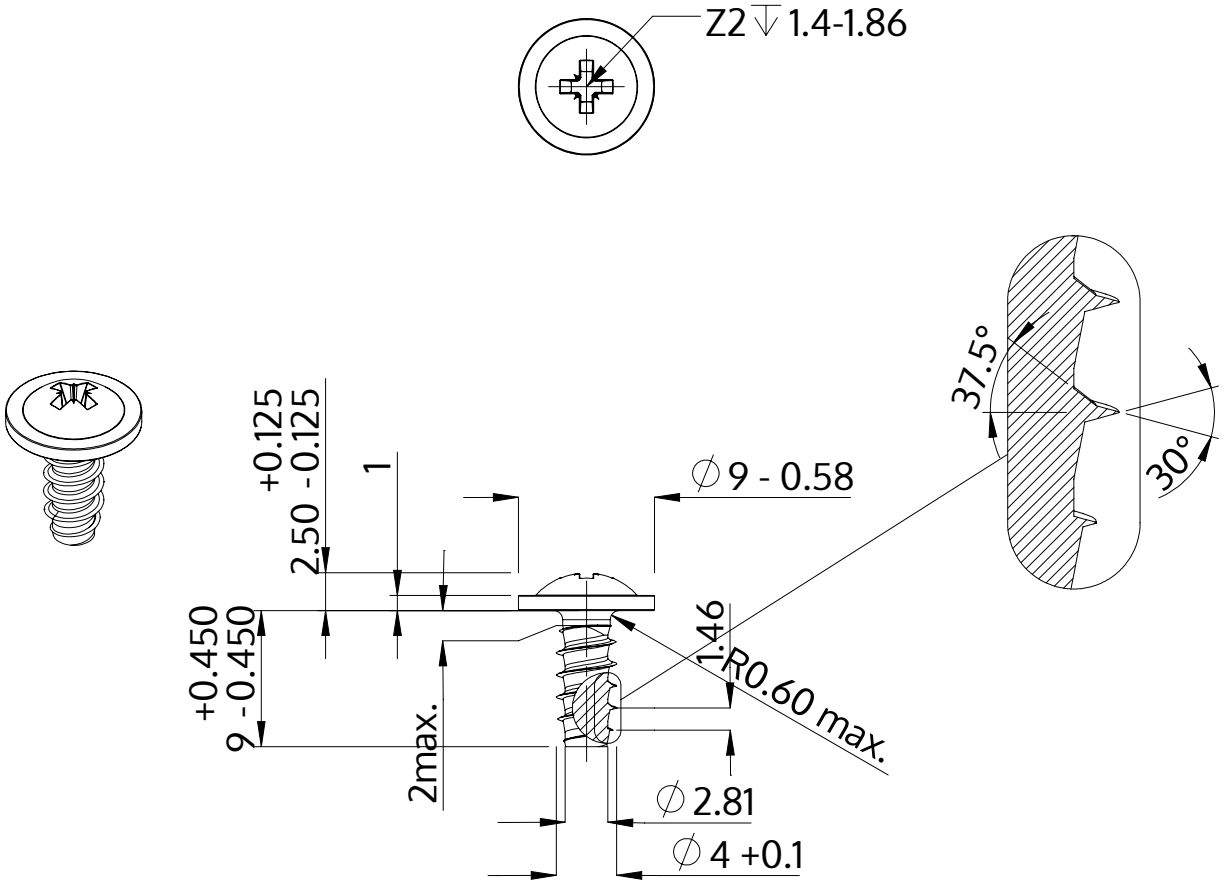

Descrição	STP21 4.0x9.0 - Z2
Material	aço, endurecido
Superfície	zincado 5-7 µm, galvanizado, azul / passivado transparente
Peso	1.165 kg / 1000 peças

SCREWERK	**STP210400090S**	
Desenho Métrico A4	Escala 2:1	2024-05