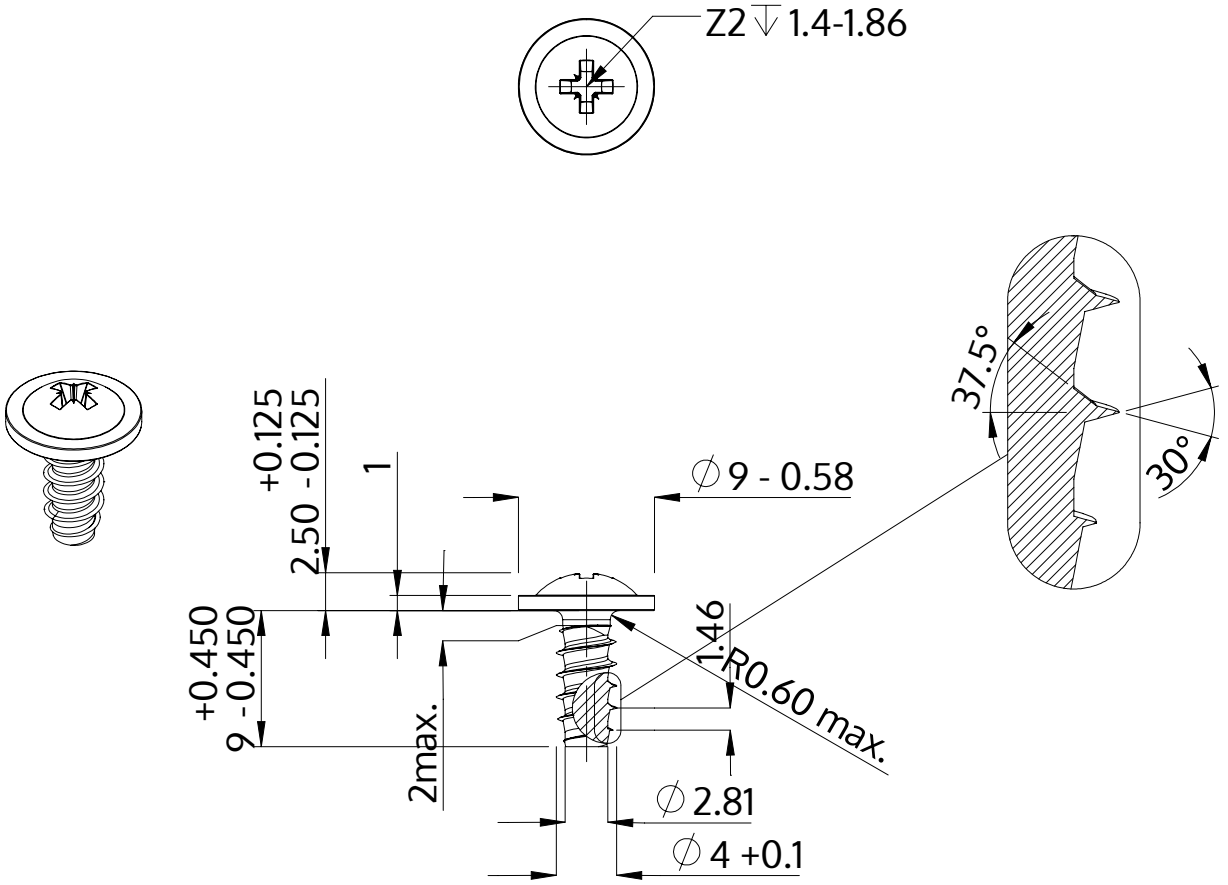

Beskrivelse	STP21 4.0x9.0 - Z2
Materiale	Ædelstål A2
Overflade	blank, bejdset og passiveret
Vægt	1.165 kg / 1000 stykke

SCREWERK	**STP210400090E**	
Metrisk tegning A4	Skalering None:1	2024-04